LOOK IN
2021-2022

Catálogo

ARTÍCULOS PROMOCIONALES

MAXA
MÉXICO

Índice

Oficina	4
Tecnología	40
Viajes & Textiles	62
Escritura	102
Llaveros & Herramientas	140
Bebibles	156
Línea COVID	192
Proyecto especial	208
Outlet	218

Oficina

CALI

Libreta con cubierta dura de PU con degradado impreso. Banda elástica, porta bolígrafo y separador; con 80 hojas rayadas.

Código	**03**	**04**	**05**
21345			

Medidas: 14,3 x 21 x 1,5 cm
Método de impresión: Serigrafía, Termograbado
Área de impresión: 5 x 3 cm

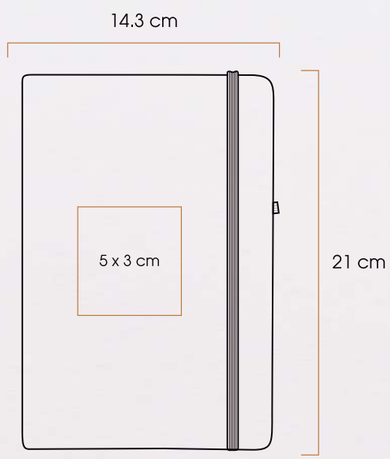

JASPER

Cuaderno con 70 hojas rayadas fabricadas en papel reciclado, encuadernación espiral y bolígrafo.

Código	**03**	**04**	**05**
23353			

Medidas: 13,8 x 18,0 x 1,7 cm
Método de impresión: Serigrafía, Grabado Láser
Área de impresión: 7 x 3 cm

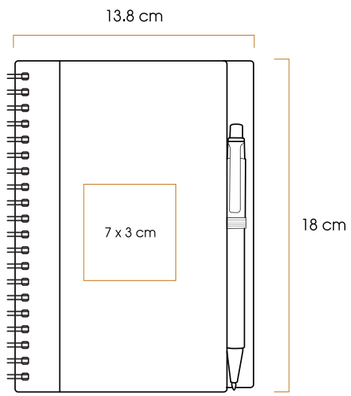

BOR

Libreta con cubierta de PU, banda elástica, separador, notas auto-adhesivas, porta bolígrafo y 80 hojas rayadas.

Código	**03**
20727	

Medidas: 9,0 x 14,3 x 2,0 cm
Método de impresión: Serigrafía, Grabado Láser, Termograbado
Área de impresión: 5 x 3 cm

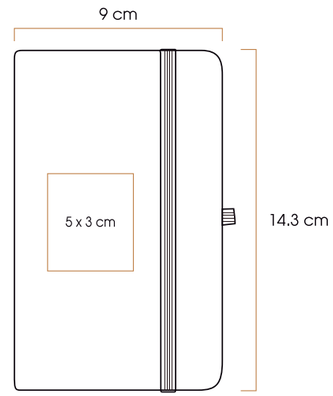

OFICINA

VANCOUVER

Libreta con cubierta dura de cartón. Banda elástica y separador; con 80 hojas rayadas.

Código	03	04	05	06
21347				

Medidas: 14,5 x 21,1 x 1,5 cm
Método de impresión: Serigrafía, Grabado Láser, Termograbado
Área de impresión: 5 x 3 cm

NOVARA

Libreta con cubierta dura de PU, banda elástica, separador y 80 hojas rayadas. Recomendamos grabar en láser para que su logo destape a color.

Código	03	04	05	08	09	10
20997						

Medidas: 14,2 x 21,1 x 1,6 cm
Método de impresión: Serigrafía, Grabado Láser
Área de impresión: 5 x 3 cm

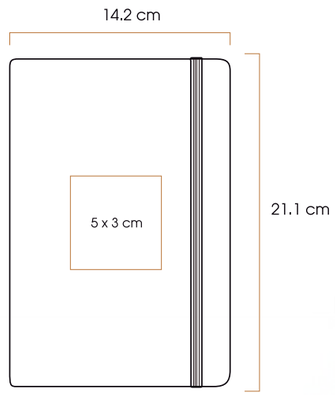

ESPARTA

Libreta A5 de PU, porta tarjetas y porta bolígrafo, con 128 hojas rayadas.

Código	03	04	05
20088			

Medidas: 14,5 x 21,1 x 2,2 cm
Método de impresión: Serigrafía, Grabado Láser, Termograbado
Área de impresión: 5 x 3 cm

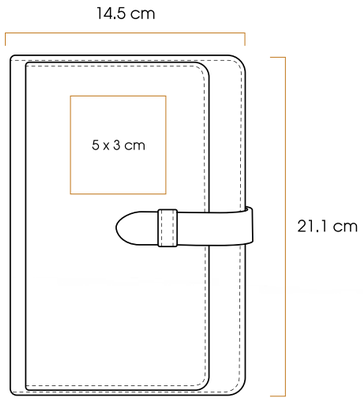

LISBOA

Libreta con cubierta dura de PU. Canto, banda elástica, porta bolígrafo y separador del mismo color; con 80 hojas rayadas.

Código **03** **05** **12** **14**

21349

Medidas: 14,2 x 21,1 x 1,5 cm
Método de impresión: Serigrafía, Grabado Láser, Termograbado
Área de impresión: 5 x 3 cm

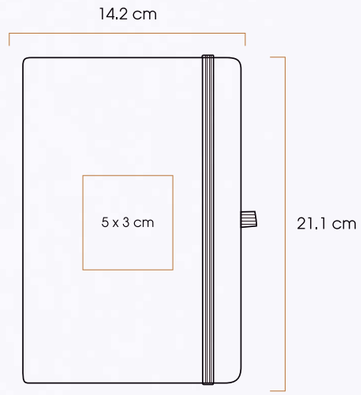

OFICINA

KIEL

Libreta de cubierta dura de PU, banda elástica y separador con 80 hojas rayadas.

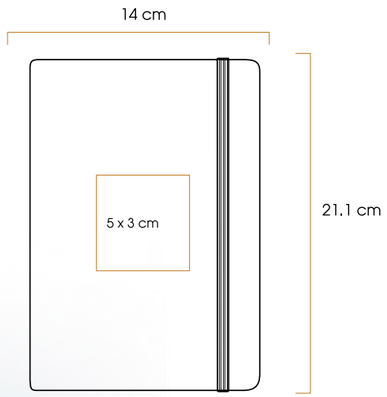

Código **03**

20159

Medidas: 14 x 21,1 x 1,6 cm
Método de impresión: Serigrafía, Grabado Láser, Termograbado
Área de impresión: 5 x 3 cm

PRAGA COLOR

Libreta con cubierta dura de PU, banda elástica, separador, 80 hojas rayadas.

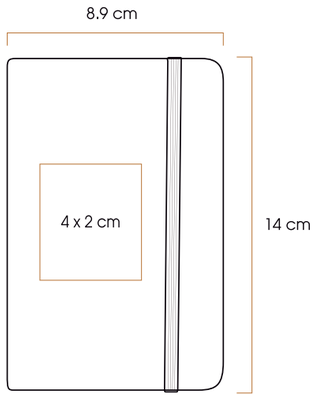

Código **03 04 05 06 08 09 10 11 12**

21984

Medidas: 8,9 x 14,0 x 1,5 cm
Método de impresión: Serigrafía, Termograbado
Área de impresión: 4 x 2 cm

OFICINA

NAPOLES

Libreta con cubierta dura de PU texturizado, banda elástica, separador y 80 hojas rayadas.

Código	03	04	05	77
21352				

Medidas: 9,2 x 14,1 x 1,5 cm
Método de impresión: Serigrafía, Grabado Láser, Termograbado
Área de impresión: 4 x 2 cm

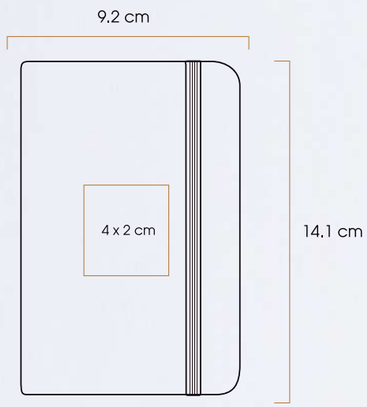

LUBECK

Libreta con cubierta dura de PU, banda elástica y separador con 80 hojas rayadas.

Código	03	04	05	06
28367				

Medidas: 7,8 x 12,6 x 1,5 cm
Método de impresión: Serigrafía, Termograbado
Área de impresión: 4 x 2 cm

BANFF

Cuaderno con 70 hojas rayadas fabricadas en papel reciclado, encuadernación espiral y bolígrafo.

Código	03	04	05
23354			

Medidas: 10,0 x 14,7 x 1,5 cm
Método de impresión: Serigrafía, Grabado Láser
Área de impresión: 5 x 3 cm

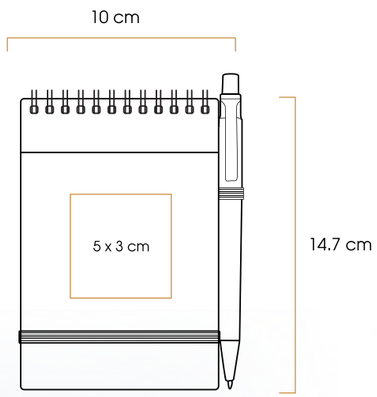

OFICINA

ATENAS

Libreta con cubierta dura de PU texturizado, banda elástica, separador y 96 hojas rayadas. Recomendamos grabar en láser para que su logo destape a color.

Código	03	04	05
21162			

Medidas: 14,1 x 21,1 x 1,6 cm
Método de impresión: Grabado Láser
Área de impresión: 5 x 3 cm

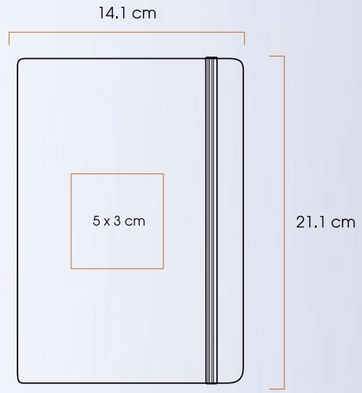

OFICINA

MONZA

Libreta forrada en tela, banda elástica, separador, sujetador de bolígrafo y 80 hojas rayadas.

Código **07**

20867

Medidas: 14,2 x 21,0 x 1,8 cm
Método de impresión: Serigrafía
Área de impresión: 5 x 3 cm

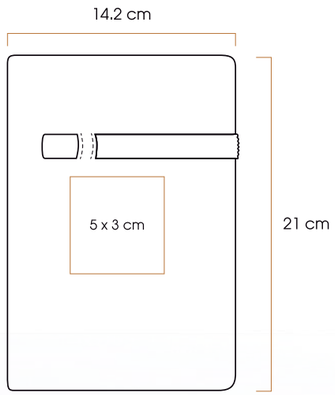

BALTIMORE

Tabla con clip tipo folder, material PP.

Código **03** **04** **06**

20733

Medidas: 22,5 x 32,0 x 1,8 cm
Método de impresión: Serigrafía
Área de impresión: 7 x 3 cm

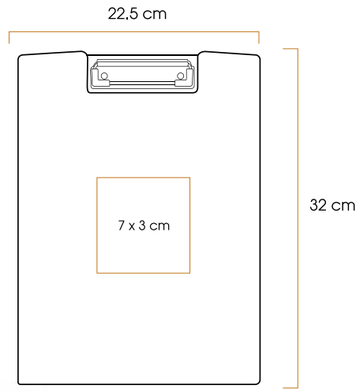

OFICINA

SOHO

Libreta con cubierta dura de PU. Canto, banda elástica y separador del mismo color, 80 hojas rayadas y sobre porta documentos. Recomendamos imprimir en termograbado para que su logo destape a color.

Código	**03**	**04**	**05**	**09**
21648				

Medidas: 14,2 x 21,1 x 1,6 cm
Método de impresión: Serigrafía, Termograbado
Área de impresión: 5 x 3 cm

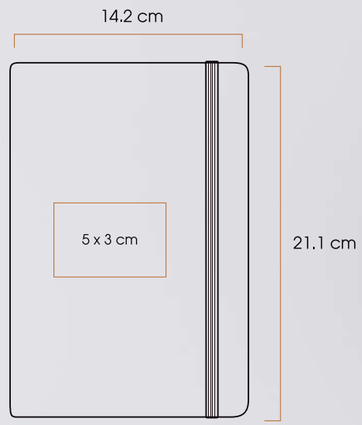

EBBA

Libreta con cubierta dura de PU, banda elástica, separador, 80 hojas rayadas y sobre porta documentos.

Código	02	03	04	05	06	08	09	10
20543								

Medidas: 14,2 x 21,1 x 1,6 cm
Método de impresión: Serigrafía, Grabado Láser, Termograbado
Área de impresión: 5 x 3 cm

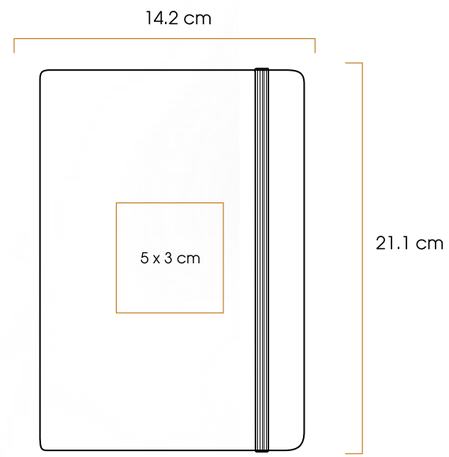

KIEL COLOR

Libreta de cubierta dura de PU, banda elástica y separador con 80 hojas rayadas.

Código	04	05	09	77
23121				

Medidas: 14 x 21,1 x 1,6 cm
Método de impresión: Serigrafía, Grabado Láser, Termograbado
Área de impresión: 5 x 3 cm

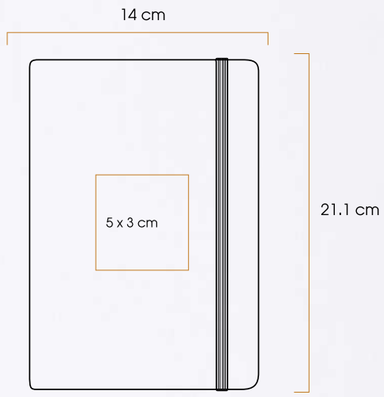

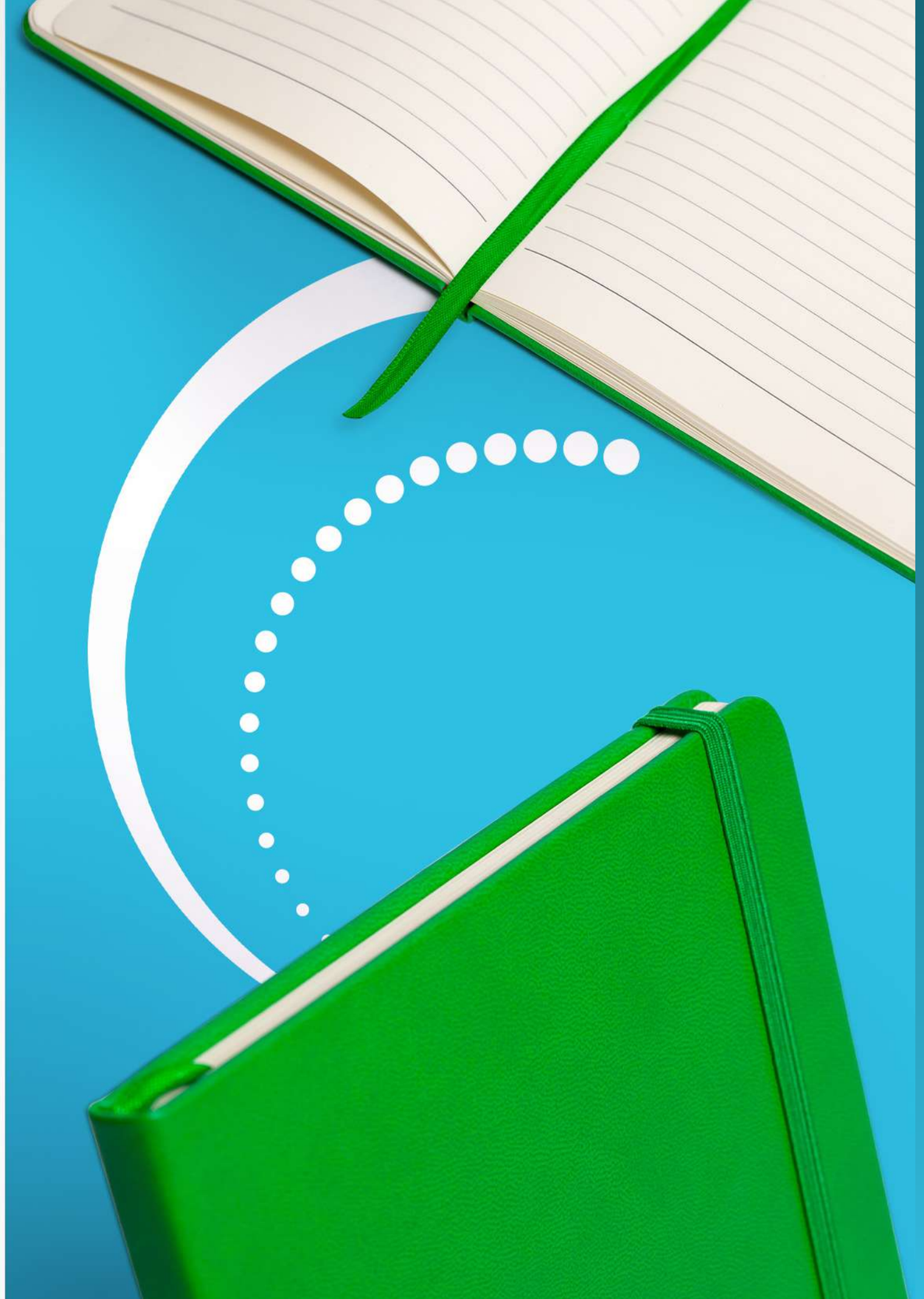

MELK

Carpeta A4 de curpiel con bolsillos antideslizantes, compartimentos para tarjetas y bolígrafo, porta celular. Soporte con velcro para tablet o celular. Bloc de 30 hojas rayadas.

Código **03**

20635

Medidas: 24,3 x 33,1 x 1,7 cm
Método de impresión: Serigrafía, Grabado Láser, Termograbado
Área de impresión: 3 x 1 cm

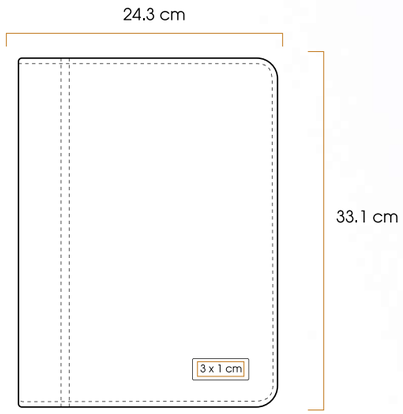

OFICINA

YEDA

Libreta con funda transparente de plástico para guardar notas y su teléfono celular. Cuenta con 80 hojas rayadas e incluye bolígrafo metálico.

Código **06**

20377

Medidas: 16,0 x 21,6 x 1,0 cm
Método de impresión: Serigrafía
Área de impresión: 5 x 3 cm

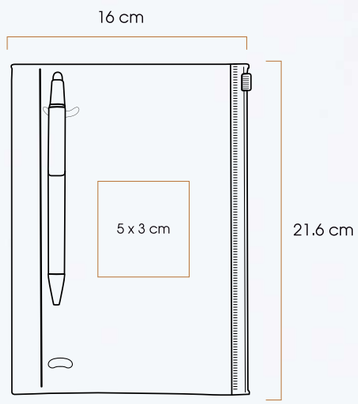

OFICINA

BOKEL

Libreta con cubierta de PU, borde metálico, 96 hojas rayadas y cierre magnético.

Código **03**

20087

Medidas: 14,5 x 21,3 x 1,8 cm
Método de impresión: Serigrafía, Grabado Láser, Termograbado
Área de impresión: 5 x 3 cm

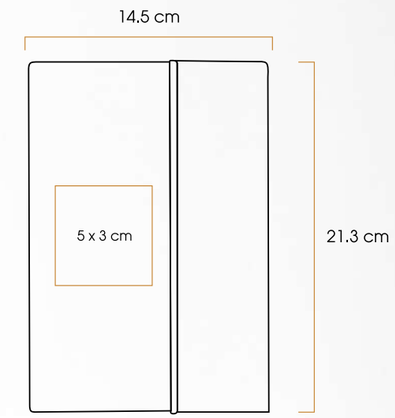

OFICINA

PRAGA

Libreta con cubierta dura de PU, banda elástica, separador, 96 hojas rayadas.

Código **03**

20158

Medidas: 9,2 x 14,2 x 1,5 cm
Método de impresión: Serigrafía, Grabado Láser, Termograbado
Área de impresión: 4 x 2 cm

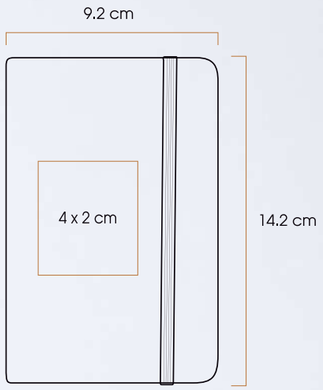

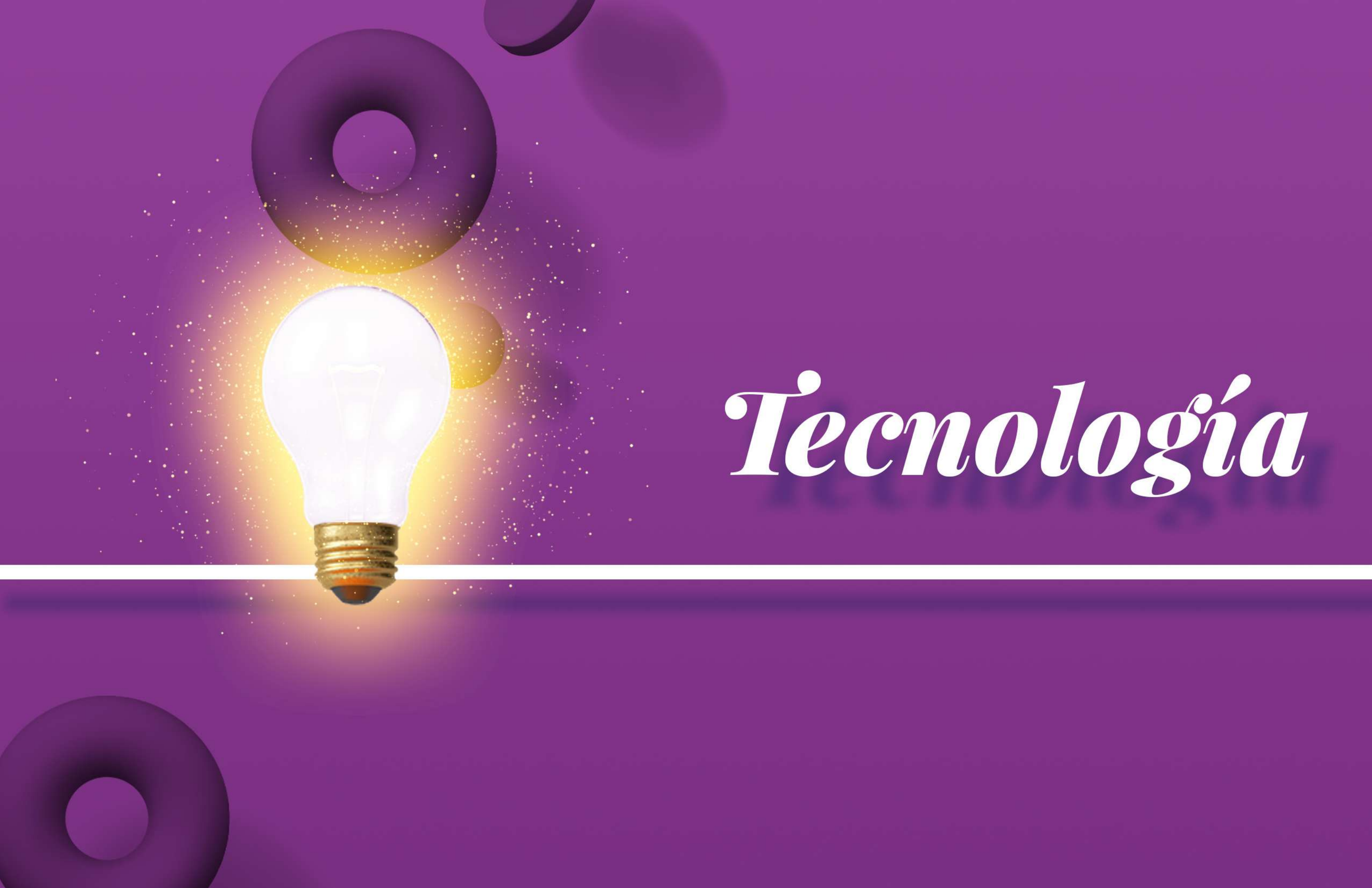
Tecnología

LINZ

Bolsillo - tarjetero de silicón, con anillo metálico sujetador para celulares.

Código	03	04	05
21272			

Medidas: 5,6 x 0,6 x 8,7 cm
Método de impresión: Serigrafía, Grabado Láser
Área de impresión: 4 x 2 cm

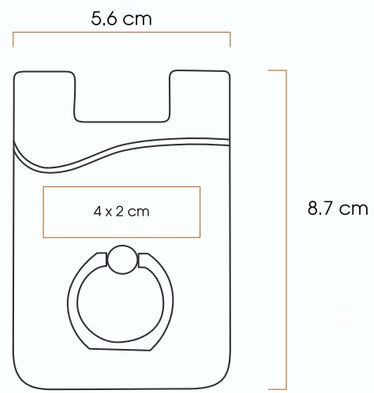

BOGOR

Cargador inalámbrico para automóvil, que también funciona como soporte del teléfono celular.

Código **03**

30966

Medidas: 11,0 x 8,7 x 6,0 cm
Método de impresión: Serigrafía
Área de impresión: 4 x 2 cm

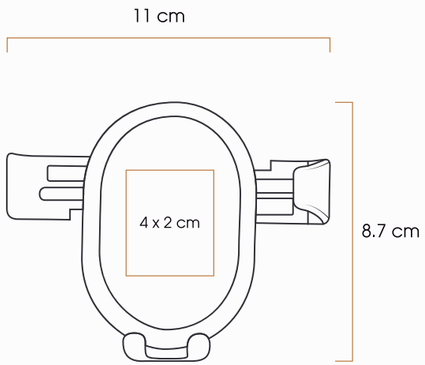

TECNOLOGÍA

MOSTAR

Power bank de plástico con capacidad de 8000 mAh y luz LED integrada que hace brillar su logo grabado

Código **03**

30949

Medidas: 12,5 x 7,0 x 1,5 cm
Método de impresión: Grabado Láser
Área de impresión: 6 x 4 cm

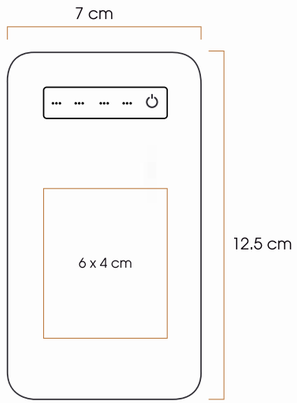

TECNOLOGÍA

AMBERES

Bolsillo - tarjetero para celulares de silicón con placa de metal que se fija a un soporte magnético que se coloca en la ventilación del automóvil.

Código **03**

20167

Medidas: 5,5 x 6,5 x 8,5 cm
Método de impresión: Serigrafía, Grabado Láser
Área de impresión: 4 x 2 cm

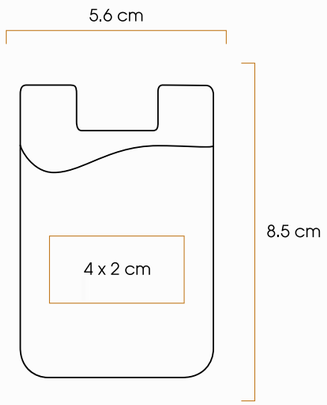

TECNOLOGÍA

GANTE

Bolsillo - tarjetero de silicón para celulares.

Código	03	04	05	06	09	12
22864						

Medidas: 5,6 x 0,3 x 8,5 cm
Método de impresión: Serigrafía, Grabado Láser
Área de impresión: 4 x 2 cm

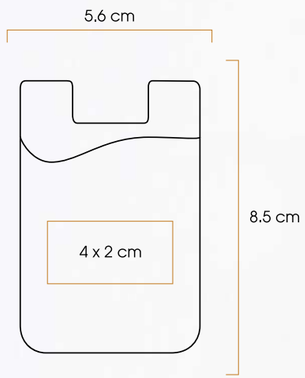

VALLEY

Llavero con práctico cable de carga USB 2 en 1, para dispositivos iOS y Android.

Código **03**

20618

Medidas: 14,5 x 2,5 x 0,5 cm
Método de impresión: Grabado Láser
Área de impresión: 2 x 1 cm

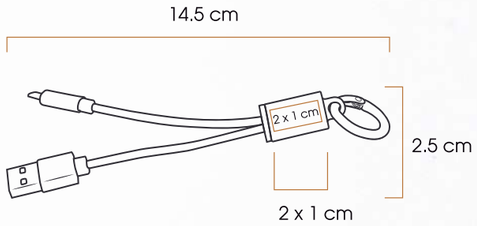

YUBA

Power bank de plástico inalámbrica con capacidad de 8000 mAh y cable de carga USB para iOS y Android. Solo compatible para dispositivos que cuenten con tecnología Qi.

Código **03**

30823

Medidas: 15,2 x 7,2 x 1,6 cm
Método de impresión: Serigrafía
Área de impresión: 4 x 2 cm

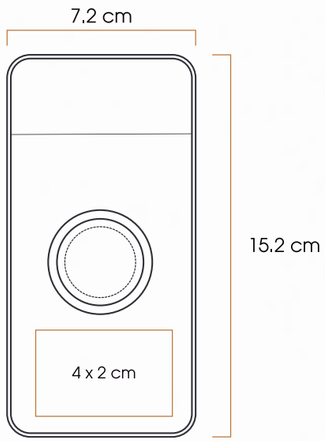

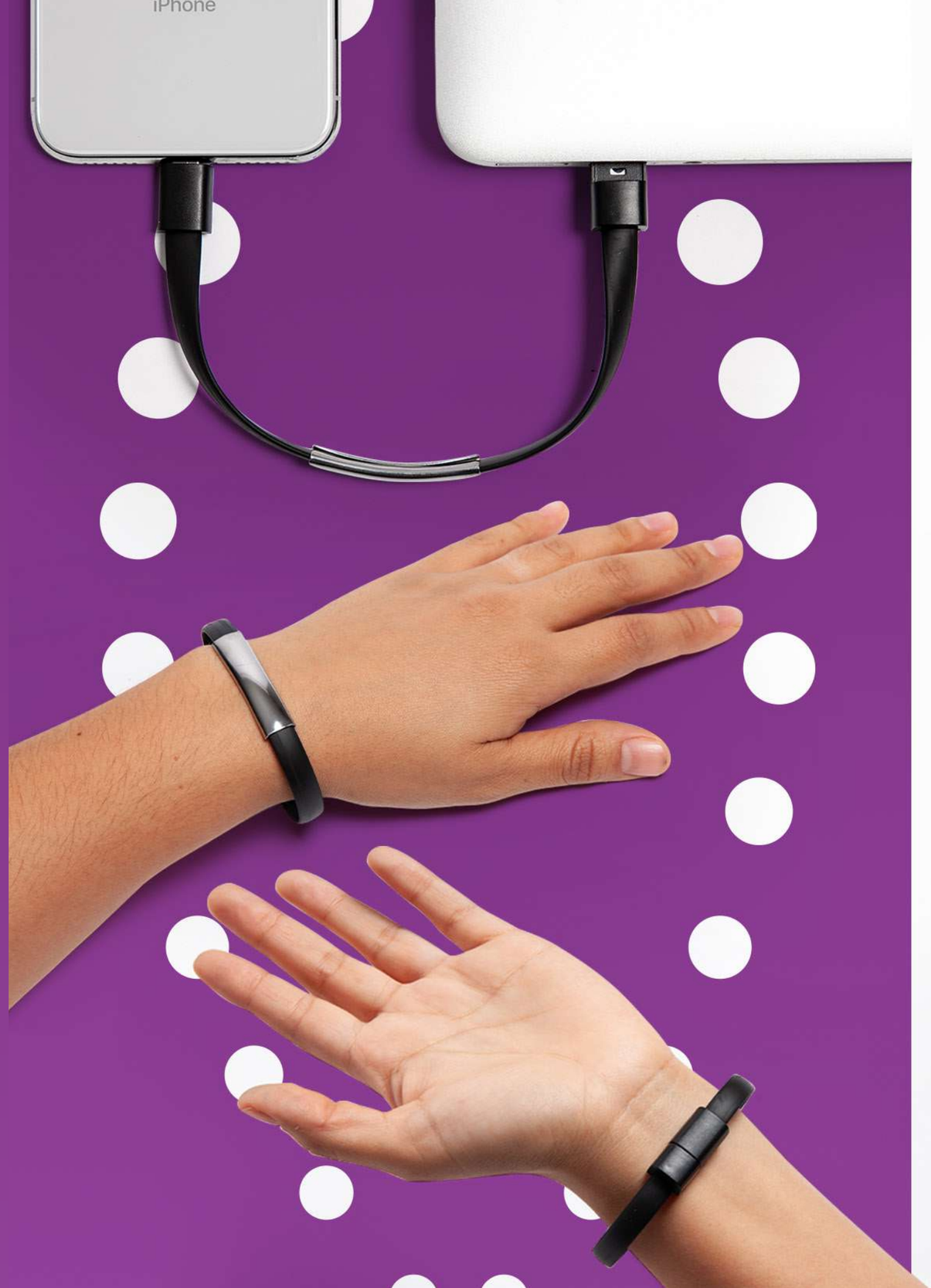

LIER

Pulsera cargador de silicón y placa metálica para transferencia de datos. Compatible para iOS y Android.

Código **03**

20718

Medidas: 7,4 x 5,5 x 1,2 cm
Método de impresión: Grabado Láser
Área de impresión: 3 x 0,6 cm

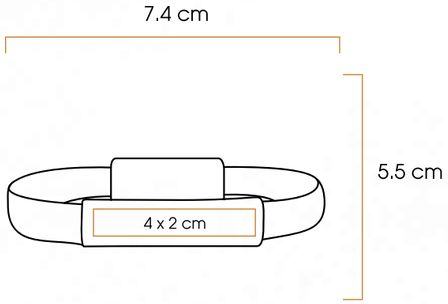

TECNOLOGÍA

NARA

Power bank con capacidad de 4000 mAh y ventosas sujetadoras para celular o Tablet. Compatible para iOS y Android.

Código	**03**	**07**
40638		

Medidas: 12,3 x 5,6 cm
Método de impresión: Grabado Láser
Área de impresión: 6 x 4 cm

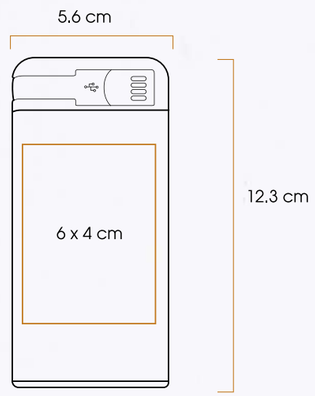

LIXUS

Cable cargador de silicón USB 2 en 1, para dispositivos Android y iOS, un adaptador Thunderbolt 3 y porta gafete.

Código **03** **06**

90879

Medidas: 80,0 x 1,5 cm
Método de impresión: Serigrafía, Grabado Láser
Área de impresión: 2 x 0,8 cm

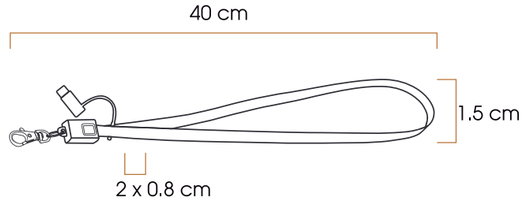

Viajes & Textiles

CANADÁ

Hielera de poliéster con interior plastificado térmico impermeable. Bolsa interior y bolsa superior adicional con cierres. Bolsa frontal, asas con velcro y correa ajustable.

Código **03** **07**

64485

Medidas: 33.5 x 30 x 19 cm
Método de impresión: Serigrafía, Bordado
Área de impresión: 19 x 6 cm

VIAJES & TEXTILES

LONDRES

Mochila porta laptop adaptable a 15 pulgadas fabricada de poliéster 600D y vinipiel, con forro interior acolchado y compartimientos. Bolsa delantera con cierre y con banda antirreflejante. Tirantes, espalda y bolsa con cierre en la parte posterior acolchados. Incluye placa metálica.

Código **03** **07**

68121

Medidas: 27,5 x 40 x 10 cm
Método de impresión: Grabado Láser, Bordado Serigrafía
Área de impresión: 4 x 1 cm

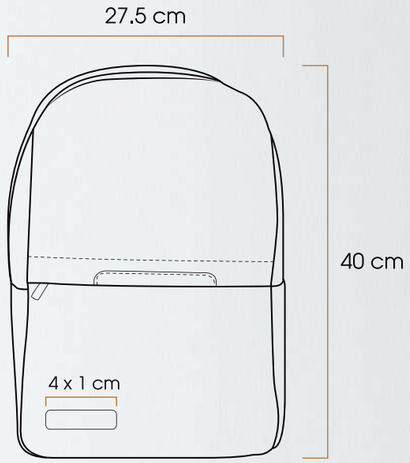

VIAJES & TEXTILES

MARBELLA

Lonchera tipo bolsa de poliéster 600D con forro interior plastificado refringente, botón de cierre magnético y asas sujetables.

Código **07** **11** **14**

64826

Medidas: 23 x 25 x 10 cm
Método de impresión: Serigrafía, Bordado
Área de impresión: 14 x 6 cm

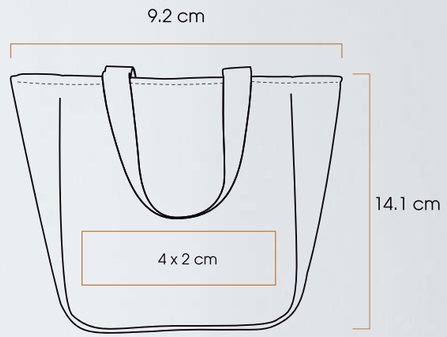

VIAJES & TEXTILES

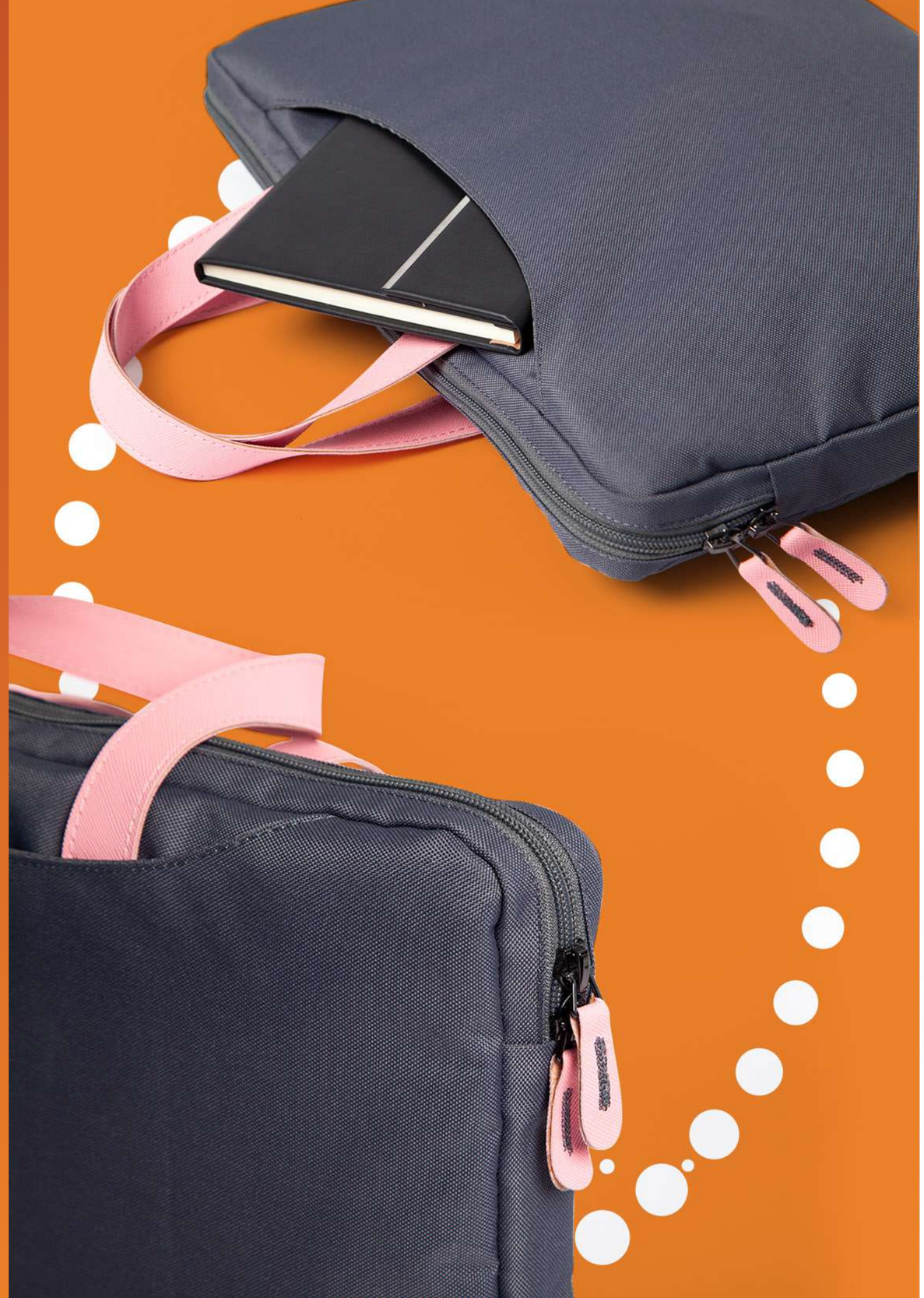

CHELSEA

Maletín porta laptop de poliéster 600D, con bolsa interior acolchada adaptable a laptop de 15 pulgadas y 2 compartimientos exteriores. Asas y banda para ajuste en maleta de semipiel. Puedes solicitarlo con placa metálica con costo extra.

Código	**03**	**07**	**15**
64394			

Medidas: 38 x 28 x 2 cm
Método de impresión: Grabado Láser, Bordado, Serigrafía
Área de impresión: 20 x 6 cm

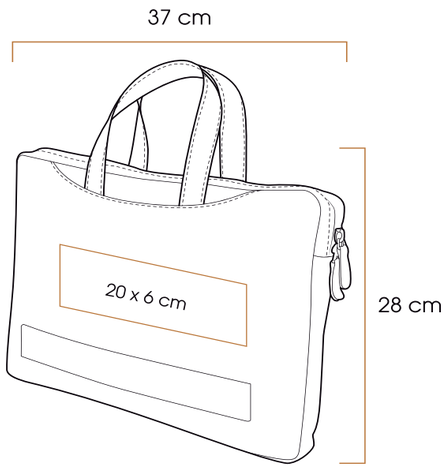

VIAJES & TEXTILES

KENYA

Lonchera de poliéster 600D con forro interior plastificado, con bolsa exterior y asas sujetables.

Código	04	07	09	12
64824				

Medidas: 28,0 x 22,0 x 15,0 cm
Método de impresión: Serigrafía, Bordado
Área de impresión: 18 x 6 cm

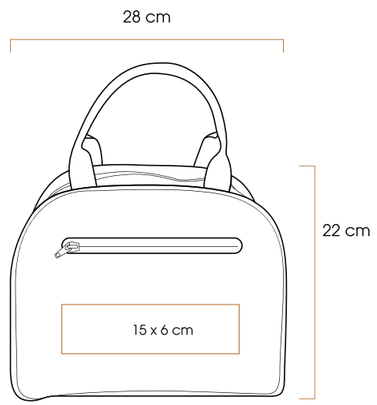

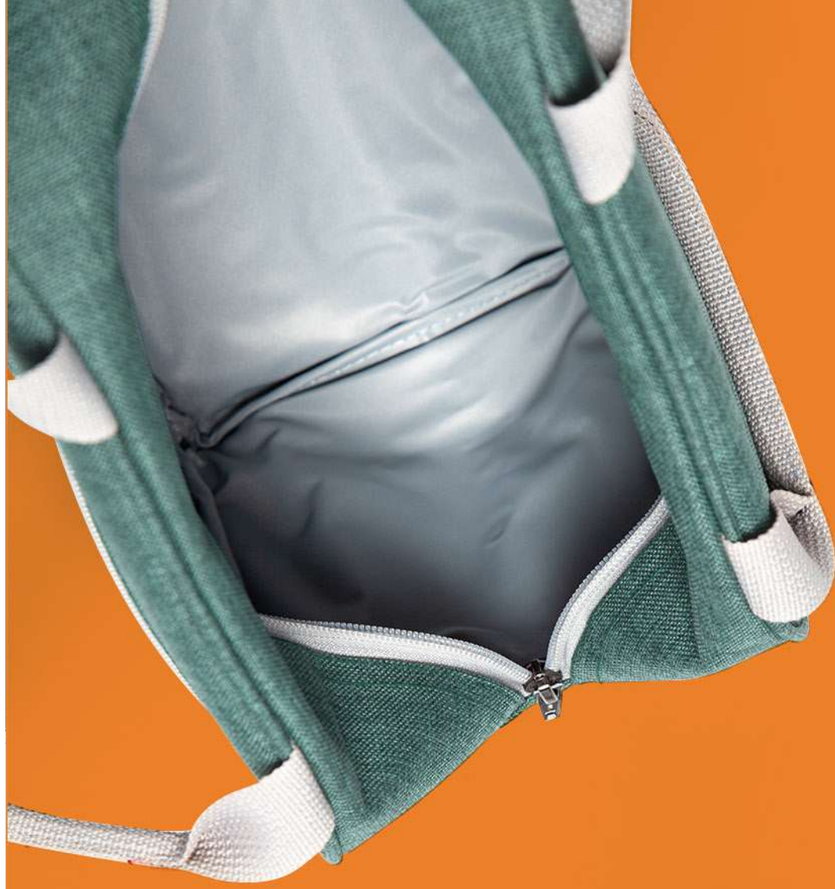

VIAJES & TEXTILES

CALIFORNIA

Hielera de poliéster 600D térmica con bolsa interior plastificada y 3 compartimentos exteriores, asa al hombro ajustable.

Código	**03**	**05**	**09**	**15**
64482				

Medidas: 26,0 x 30,0 x 17,0 cm
Método de impresión: Serigrafía, Bordado
Área de impresión: 18 x 6 cm

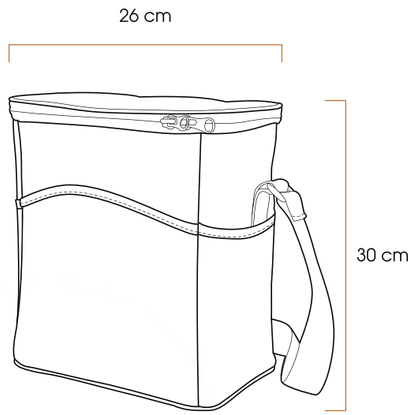

VIAJES & TEXTILES

MONTEVIDEO

Mochila porta laptop adaptable a 15 pulgadas fabricada de poliéster 600D, con forro interior acolchado y compartimiento. Bolsa delantera con cierre con compartimientos para accesorios. Asas y espalda acolchadas. Malla lateral para bebible y banda para ajuste en maleta. Incluye placa metálica.

Código **03**

64387

Medidas: 30,0 x 40,0 x 12,0 cm
Método de impresión: Grabado Láser, Bordado, Serigrafía
Área de impresión: 4 x 1 cm

VIAJES & TEXTILES

MALAGA

Bolsa ecológica Non Woven con asas y fuelle. Sellado por ultrasonido.

Código	03	04	05	06	08	09	10	11	12
68121									

Medidas: 50,0 x 40,0 x 15,0 cm
Método de impresión: Serigrafía
Área de impresión: 40 x 30 cm

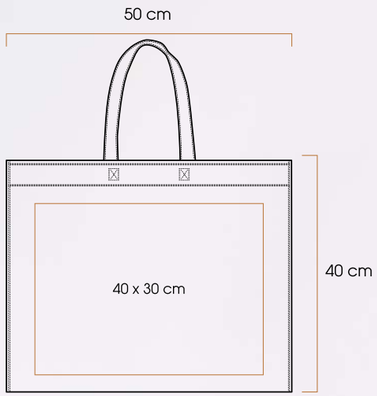

VIAJES & TEXTILES

BLIDA

Mochila de poliéster 600D con dos compartimentos de cierre y bolsa lateral de malla.

Código	**03**	**04**
61159		

Medidas: 28,0 x 45,0 x 16,0 cm
Método de impresión: Serigrafía, Bordado
Área de impresión: 10 x 8 cm

VIAJES & TEXTILES

PIURA

Morral de poliéster 210D con cordón, arillo reforzado, bolsa con cierre y salida para audífonos.

Código	03	04	05
61157			

Medidas: 34,0 x 43,0 x 0,4 cm
Método de impresión: Serigrafía
Área de impresión: 10 x 8 cm

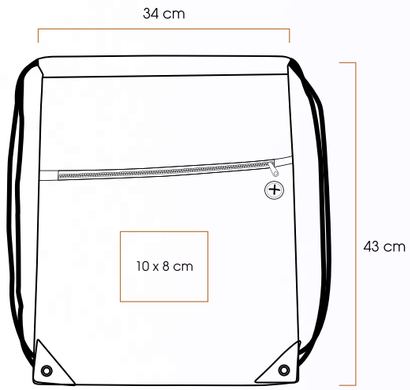

VIAJES & TEXTILES

SEVILLA

Mochila de poliéster 600D con cierres de alta resistencia y compartimiento acolchado para laptop de 15 pulgadas y bolsillo frontal. Asas acolchadas y ajustables. Incluye placa metálica.

Código	**03**	**04**	**07**	**14**	**15**
60730					

Medidas: 31,0 x 44,5 x 15,0 cm
Método de impresión: Grabado Láser, Bordado, Serigrafía
Área de impresión: 4 x 1 cm

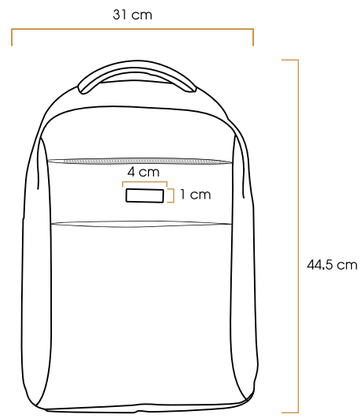

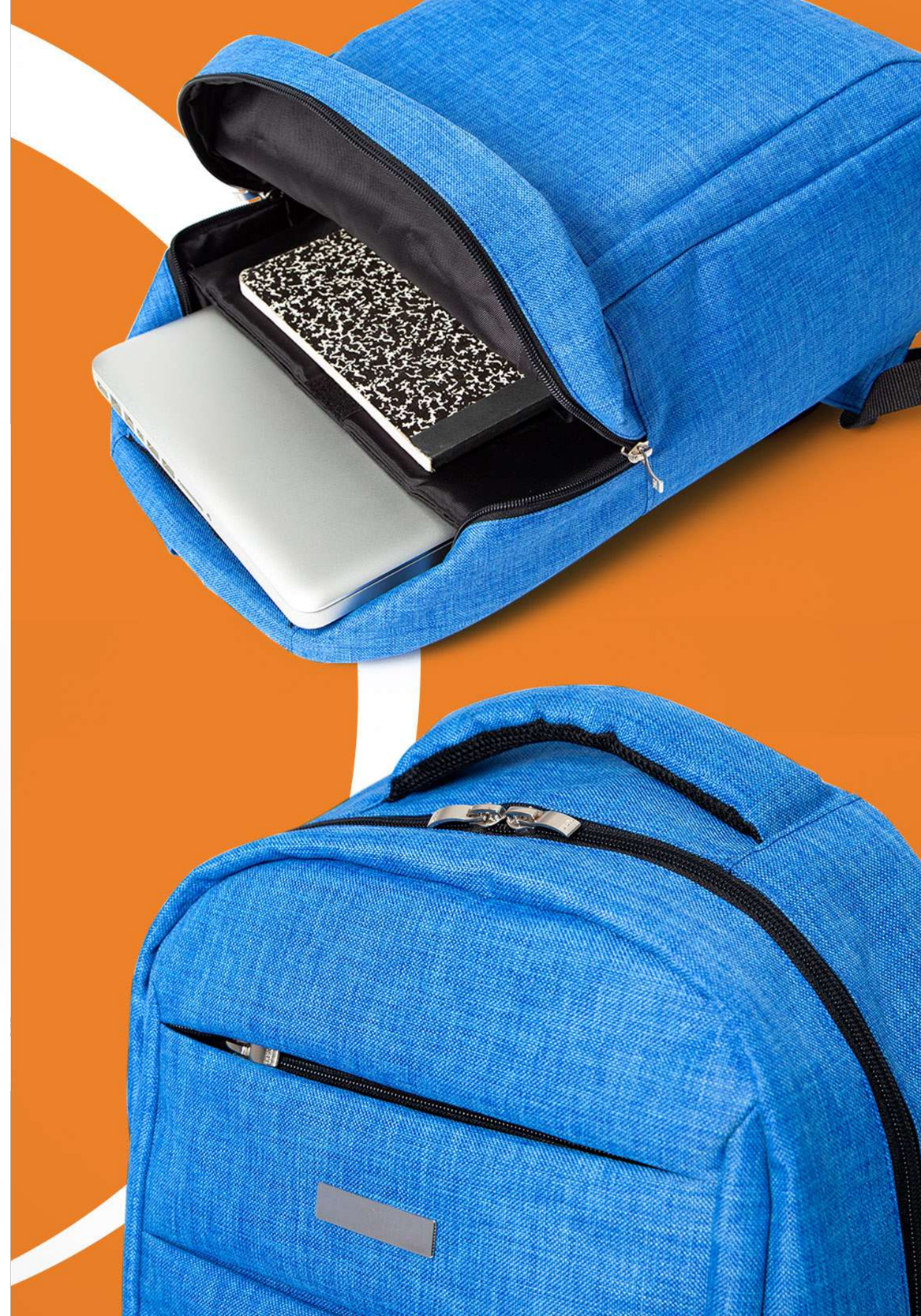

VIAJES & TEXTILES

LAVAL

Recipiente para alimentos con compartimento superior doble pared de acero inoxidable y plástico. Y compartimento transparente en el fondo.

Código **07**

88489

Medidas: 20,0 x Ø 12,5 cm
Método de impresión: Grabado Láser
Área de impresión: 5 x 3 cm

VIAJES & TEXTILES

YORK

Maletín porta laptop de poliéster 600D
con cierres negros y bolsillos frontales.
Adaptable para laptop de 15 pulgadas.

Código **07**

60731

Medidas: 39,0 x 9,0 x 29,0 cm
Método de impresión: Grabado Láser, Bordado
Área de impresión: 4 x 1 cm

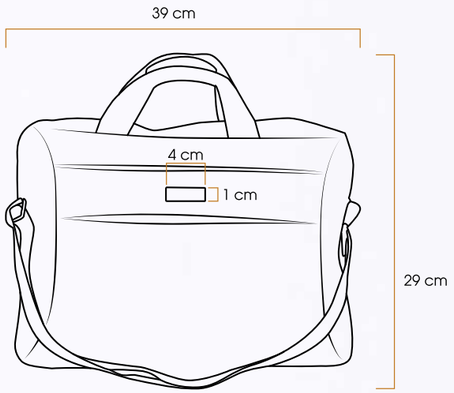

VIAJES & TEXTILES

KAOMA

Maleta portatrajes en resistente poliéster con correas para la espalda, asa de mano, compartimento adicional y placa metálica.

Código **03**

63801

Medidas: 60,0 x 110,0 x 8,0 cm
Método de impresión: Grabado Láser, Bordado
Área de impresión: 4 x 1 cm

VIAJES & TEXTILES

BOGOTA

Bolsa bandolera de poliéster 600D con bolsa interior acolchada, compartimiento exterior frontal con cierre y velcro, compartimiento exterior posterior, cierres de nylon y herrajes de alta resistencia. Incluye asa ajustable al hombro.

Código **03**

64184

Medidas: 20,0 x 26,0 x 6 cm
Método de impresión: Serigrafía, Bordado
Área de impresión: 12 x 5 cm

VIAJES & TEXTILES

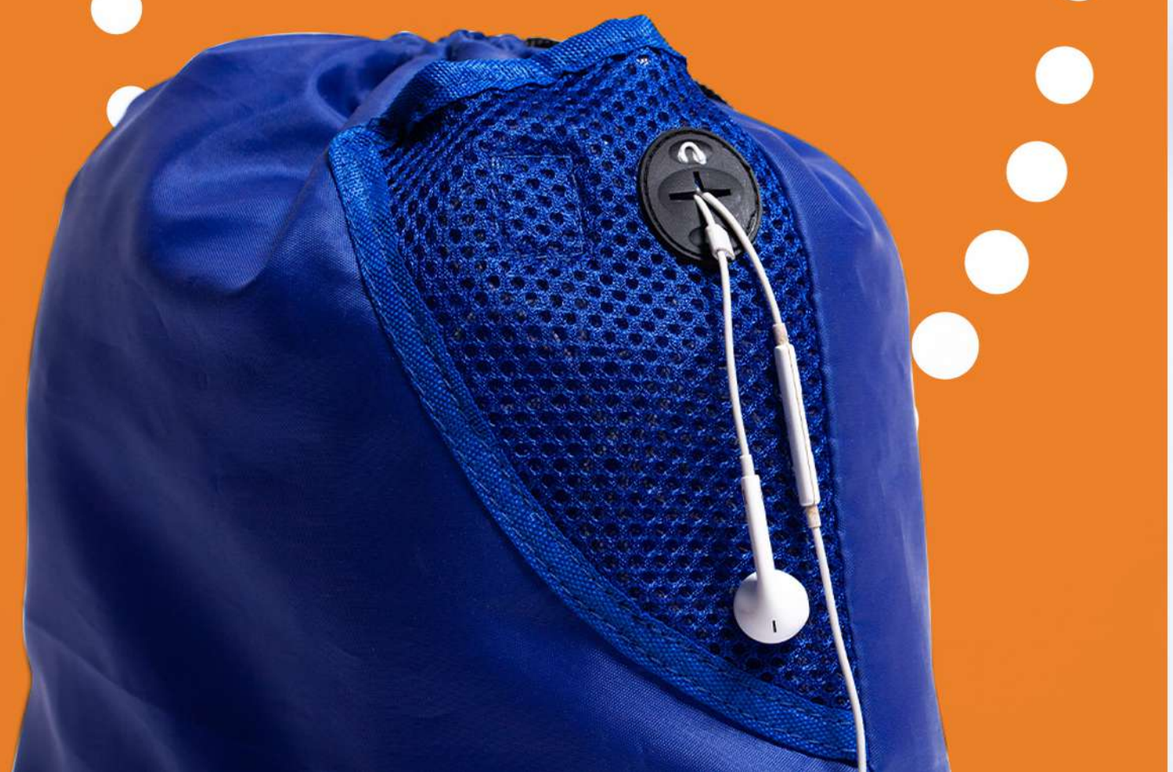

SUCRE

Morral de poliéster 210D con cordón, arillo reforzado, bolsa de malla con cierre y bolsa de malla con salida para audífonos.

Código	**03**	**04**	**05**
61155			

Medidas: 34,0 x 42,2 x 0,4 cm
Método de impresión: Serigrafía
Área de impresión: 10 x 8 cm

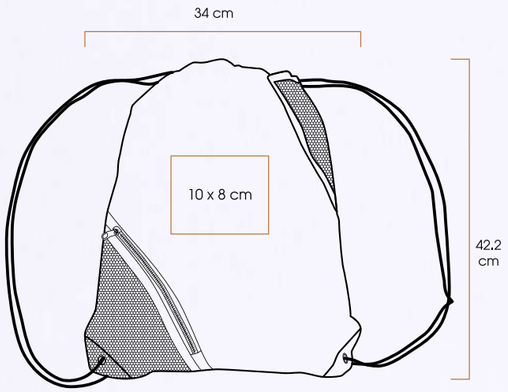

VIAJES & TEXTILES

CHICAGO

Maletín porta laptop de poliéster 600D, con bolsa interior acolcahada adaptable a laptop de 15 pulgadas y 2 compartimientos exteriores. Asas de semipiel y cierre de nylon. Puedes solicitarlo con placa metálica con costo extra.

Código **07**

64295

Medidas: 36,0 x 25,0 x 2,0 cm
Método de impresión: Grabado Láser, Bordado, Serigrafía
Área de impresión: 20 x 6 cm

PAKS

Mochila de poliéster 1680D con dos compartimentos de cierre, espacio para laptop y teléfono celular; y salida para audífonos.

Código **03** **04**

60389

Medidas: 29,0 x 47,0 x 11,5 cm
Método de impresión: Serigrafía, Bordado
Área de impresión: 10 x 8 cm

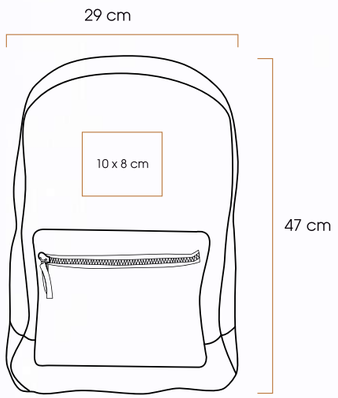

VIAJES & TEXTILES

MILAN

Porta pasaporte con power bank integrada de 4000 mAh. Compartimentos para tarjetas, bolígrafo y celular. Compatible para iOS y Android.

Código **07**

20751

Medidas: 13,0 x 3,0 x 21,5 cm
Método de impresión: Grabado Láser
Área de impresión: 4 x 1 cm

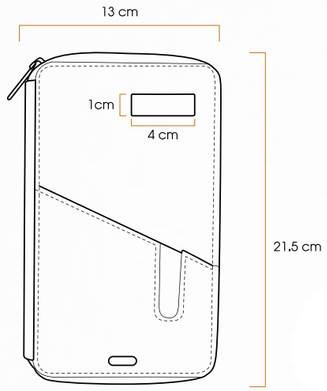

VIAJES & TEXTILES

Escritura

SMILE HANDS BOLÍGRAFO

Bolígrafo plástico de diseño SMILE HANDS con función touch para smartphone y tablet.

Código	04	05	09	10	12	15
13415						

Medidas: 17,7 X Ø1,0 cm
Método de impresión: Serigrafía
Área de impresión: 4 X 0,7 cm

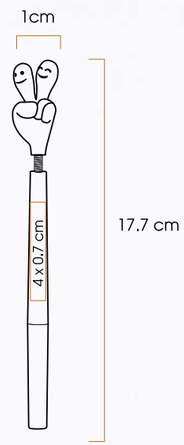

ORLEANS

Bolígrafo de plástico con función touch.

Medidas: 13,6 x Ø0,7 cm
Método de impresión: Serigrafía
Área de impresión: 4 x 0,4 cm

Código	03	04	05	07
18786				

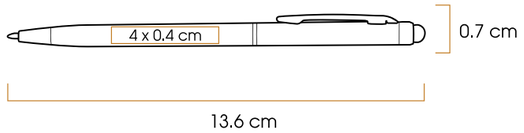

TOK

Bolígrafo plástico con mecanismo retráctil, terminado soft touch y tinta de baja viscosidad.

Medidas: 14,3 X Ø 1 cm
Método de impresión: Serigrafía
Área de impresión: 5 X 0,7 cm

Código	03	04	05	06
11129				

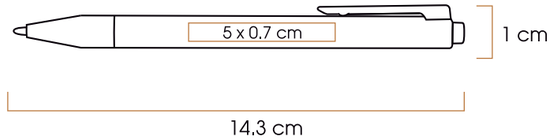

ESCRITURA

ADANA

Bolígrafo de aluminio con recubrimiento rubber y función touch.

Medidas: 14,2 x Ø 0,8 cm
Método de impresión: Grabado Láser
Área de impresión: 3,5 x 0,4 cm

Código	**03**	**04**	**05**	**06**	**09**	**10**
10964						

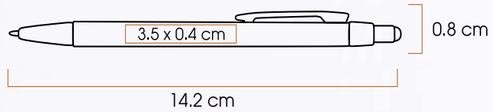

BURDEOS

Bolígrafo plástico con luz LED y función touch. Recomendamos grabar en láser de tal forma que su logo se ilumine.

Medidas: 15,5 x Ø 1,2 cm
Método de impresión: Grabado Láser
Área de impresión: 3,5 x 0,7 cm

Código	**03**	**04**	**05**	**09**	**10**
10764					

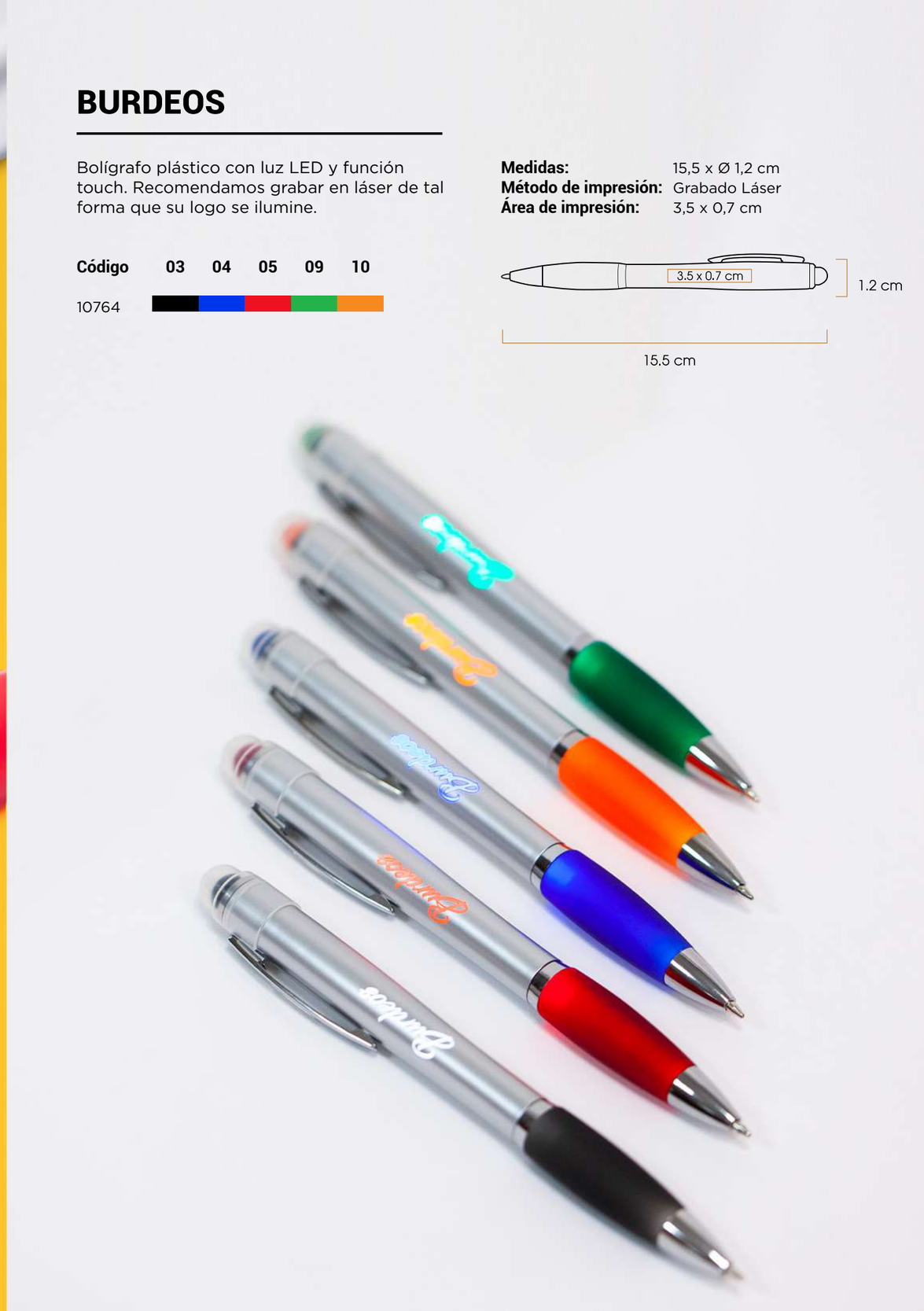

LECCO

Bolígrafo acero inoxidable con mecanismo de giro y función touch.

Medidas: 13,5 x Ø 0,5 cm
Método de impresión: Grabado Láser
Área de impresión: 3,5 x 0,4 cm

Código	**03**	**07**
18955		

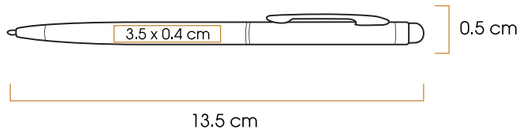

LYON

Bolígrafo de aluminio y zona de sujeción de caucho.

Medidas: 14,0 x Ø 0,8 cm
Método de impresión: Serigrafía, Grabado Láser
Área de impresión: 4 X 0,6 cm

Código	**04**	**05**	**77**
18653			

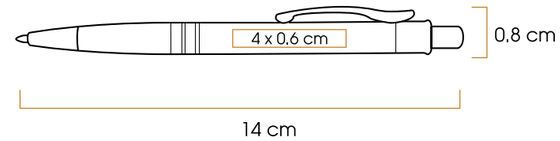

TRIPOLI

Set de escritura de metal que incluye bolígrafo con función touch y lapicera 0,7 mm.

Medidas: 14,1 x Ø 1,0 cm
Método de impresión: Grabado Láser
Área de impresión: 4 x 0,6 cm

Código	03	04
12885		

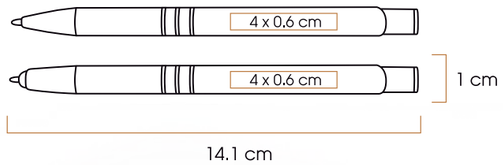

PALMIRA

Bolígrafo de plástico translúcido y zona de sujeción

Medidas: 13,8 X Ø 1 cm
Método de impresión: Serigrafía
Área de impresión: 4 X 0,7 cm

Código	03	04	05	08	09	10
10997						

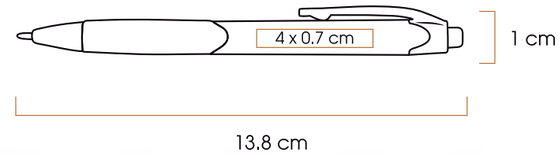

CANES

Bolígrafo metálico con acabado rubber y mecanismo de giro (Barril superior de plástico). Incluye estuche.

Medidas: 14,0 x Ø 1,2 cm
Método de impresión: Grabado Láser
Área de impresión: 5 x 0,7 cm

Código	03	04	05	09	10
10098					

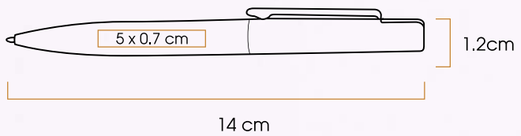

BERLIN

Bolígrafo metálico Mark Twain tipo Roller.
Incluye estuche.

Medidas: 14,6 x Ø 1,3 cm
Método de impresión: Grabado Láser
Área de impresión: 5 x 0,7 cm

Código **03**

13392

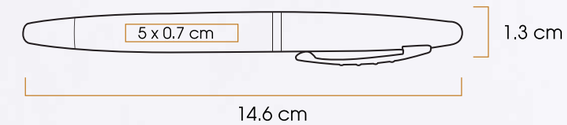

RIO

Bolígrafo plástico traslúcido, zona de sujeción de caucho y tinta de baja viscosidad.

Medidas: 14,7 x Ø 0,9 cm
Método de impresión: Serigrafía
Área de impresión: 4 x 0,7 cm

Código	**03**	**04**	**05**	**09**	**12**
10996					

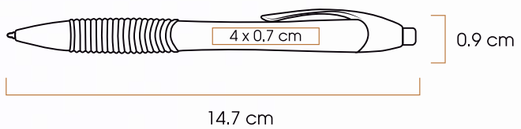

CESKY

Marcador en gel de material plástico con mina de cera.

Medidas: 12,8 x Ø 1,1 cm
Método de impresión: Serigrafía
Área de impresión: 4 x 0.9 cm

Código	04	08	09	10	11	12
10721						

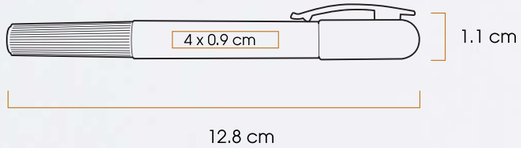

NIZA

Bolígrafo metálico de acero inoxidable.

Medidas: 13,3 x Ø 0,7 cm
Método de impresión: Serigrafía, Grabado Láser
Área de impresión: 3,5 x 0,4 cm

Código	**03**	**07**
17605	■	■

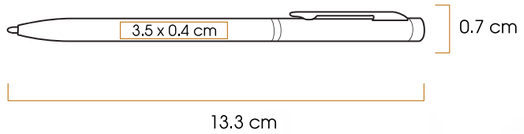

CUSCO

Bolígrafo de acero inoxidable con repuesto de tinta gel.

Medidas: 15,0 x Ø 0,7 cm
Método de impresión: Grabado Láser
Área de impresión: 4 x 0,5 cm

Código	**03**	**07**
10179	■	■

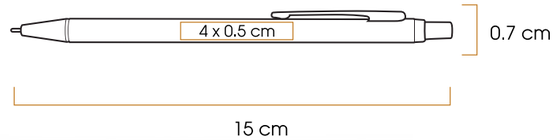

BARI

Bolígrafo metálico tipo Roller. Incluye estuche.

Código	03	04
10147		

Medidas: 14,0 x Ø 1,2 cm
Método de impresión: Grabado Láser
Área de impresión: 5 x 0,7 cm

ESCRITURA

IKA

Bolígrafo de aluminio con mecanismo retráctil. Incluye funda de terciopelo.

Medidas: 13,5 x Ø 1,0 cm
Método de impresión: Grabado Láser
Área de impresión: 4 x 0,7 cm

Código **03**

10998

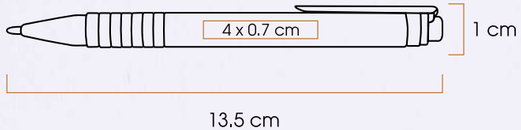

BREMEN

Bolígrafo metálico tipo Roller. Incluye estuche.

Medidas: 14,0 x Ø 1 cm
Método de impresión: Grabado Láser
Área de impresión: 5 x 0,5 cm

Código	**03**	**04**	**07**
10146			

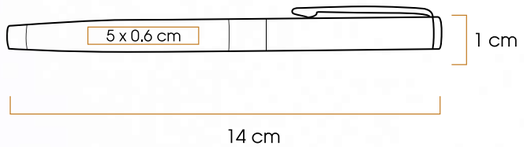

LUQUE

Bolígrafo de metal con mecanismo retráctil y cuatro colores de tinta (negro, azul, rojo y verde). Incluye estuche.

Código	03	04
10944		

Medidas: 15,0 x Ø 1,1 cm
Método de impresión: Grabado Láser
Área de impresión: 3 x 0,7 cm

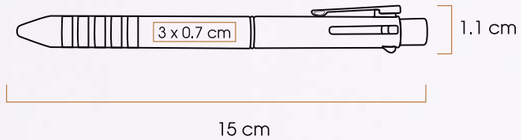

MARSELLA

Bolígrafo metálico con mecanismo de giro y función touch. Incluye estuche.

Código **07**

18510

Medidas: 14,9 x Ø 1,4 cm
Método de impresión: Grabado Láser
Área de impresión: 5 x 0,7 cm

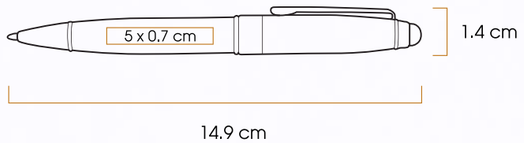

COLONIA

Bolígrafo metálico Ferraghini tipo Roller.
Incluye estuche.

Medidas: 14,1 x Ø 1,2 cm
Método de impresión: Grabado Láser
Área de impresión: 5 x 0,7 cm

Código **03**

F223

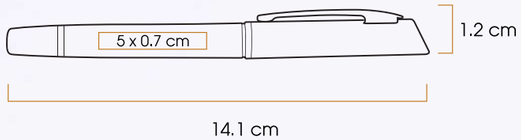

HAMBURGO

Bolígrafo metálico tipo Roller. Incluye estuche.

Medidas: 13,8 x Ø 1,2 cm
Método de impresión: Grabado Láser
Área de impresión: 5 x 0,6 cm

Código **03**

10135

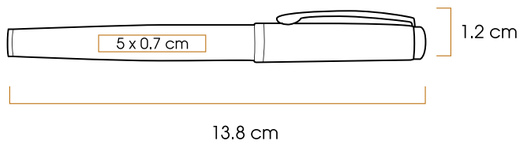

MUNICH

Bolígrafo metálico Ferraghini tipo Roller. Incluye estuche.

Medidas: 13,2 x Ø 1,4 cm
Método de impresión: Grabado Láser
Área de impresión: 5 x 0,7 cm

Código **03**

F193

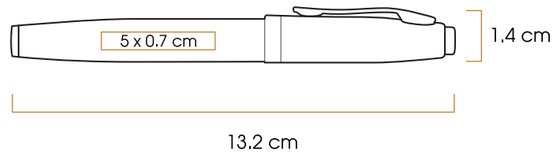

ESCRITURA

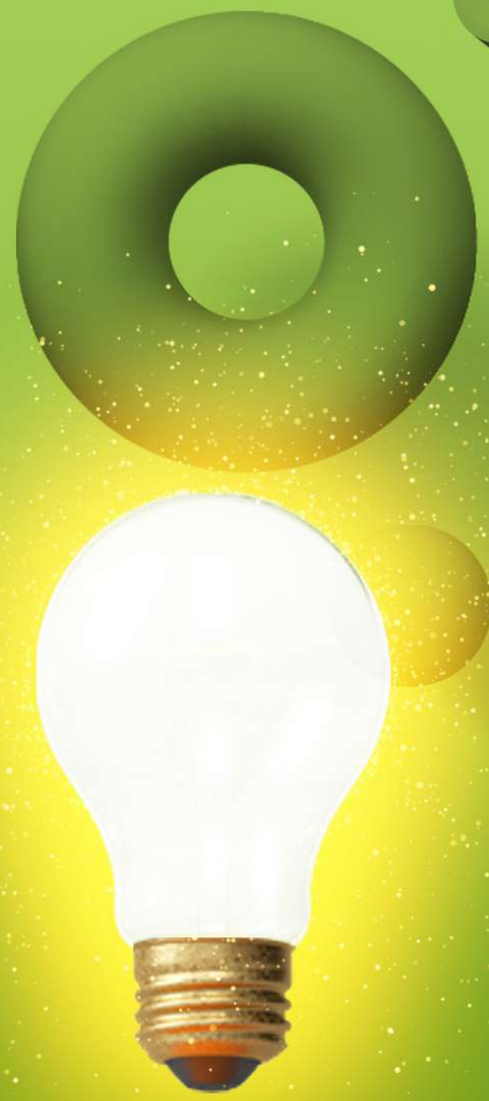

Llaveros & Herramientas

ASPEN

Llavero de metal, ovalado, cromado y mate.

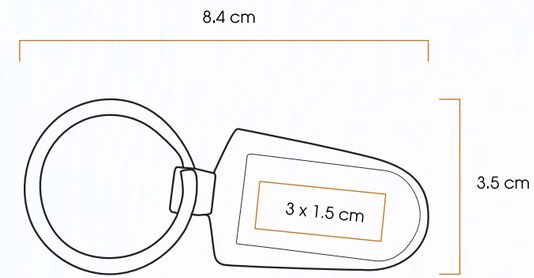

Código **07**

92210

Medidas: 8,4 x 3,5 x 0,3 cm
Método de impresión: Grabado Láser
Área de impresión: 3 x 1,5 cm

LLAVEROS & HERRAMIENTAS

SMILE HANDS LLAVERO

Llavero con placa de metal y figura en diseños de SMILE HANDS fabricada en caucho.

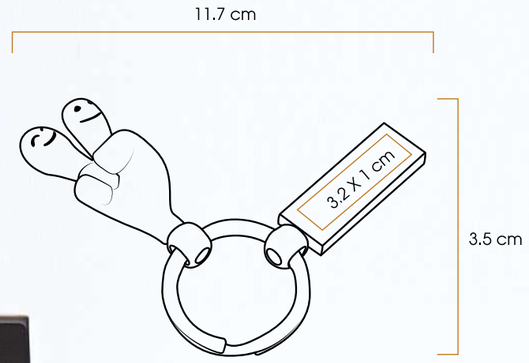

Código	04	05	09	10	12	14	15
93425							

Medidas: 11,7 x 3,5 x 1,5 cm
Método de impresión: Grabado Láser
Área de impresión: 3,2 x 1 cm

LLAVEROS & HERRAMIENTAS

TURIN

Llavero de metal, rectangular, cromado y mate.

Código **07**

92108

Medidas: 8,5 x 1,9 x 0,6 cm
Método de impresión: Grabado Láser
Área de impresión: 3 x 1,1 cm

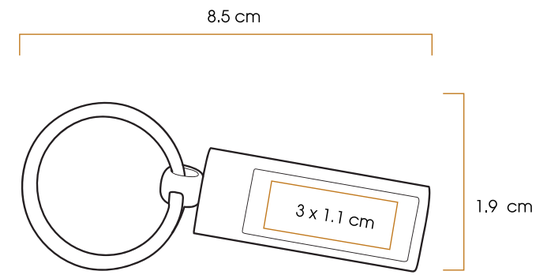

LLAVEROS & HERRAMIENTAS

MOSTA

Linterna de plástico con 3 LEDs y función magnética.

Medidas: 15,9 x 2,3 x 1,5 cm
Método de impresión: Tampografía
Área de impresión: 5 x 2 cm

Código **03**

90738

LLAVEROS & HERRAMIENTAS

DOVER

Juego de linterna de aluminio con 9 LEDs y navaja de bolsillo con 11 funciones.

Código	04	05	07
83372			

Medidas: 13,5 x 8,8 x 3,1 cm
Método de impresión: Grabado Láser
Área de impresión: 2,5 x 1 cm

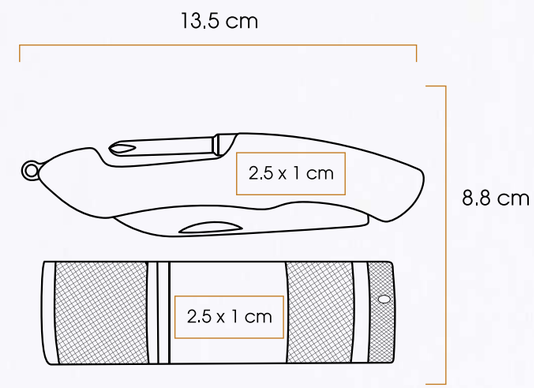

LLAVEROS & HERRAMIENTAS

SOLIN

Caja de herramientas de aluminio con cierre. Contiene 25 piezas que incluyen pinzas y desarmadores en varios tamaños y formas.

Código **07**

87823

Medidas: 23,0 x 13,5 x 3,0 cm
Método de impresión: Grabado Láser
Área de impresión: 8 x 3 cm

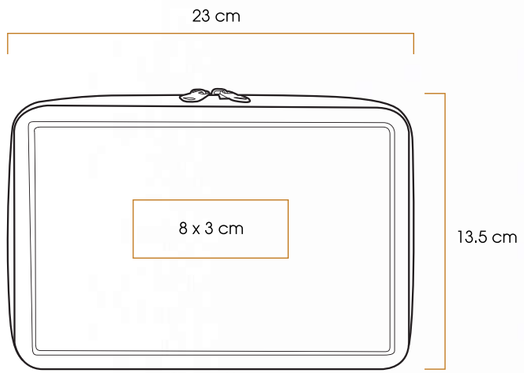

LLAVEROS & HERRAMIENTAS

SPLIT

Linterna metálica magnética con 3 LEDs, alargador telescópico y flexible.

Código **03**

80387

Medidas: 17.2 x Ø 2.1 cm
Método de impresión: Grabado Láser
Área de impresión: 4 x 0.5 cm

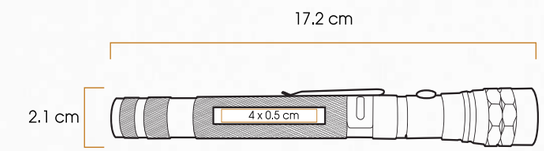

LLAVEROS & HERRAMIENTAS

Bebibles

MONTREAL

Termo de acero inoxidable con doble pared insulada al vacío. Tapa anti derrames y capacidad de 455 ml. Certificación FDA.

Código	03	04	06	07
61310				

Medidas: 9 x 14 cm
Método de impresión: Tampografía, Grabado Láser
Área de impresión: 4.3 x 5 cm

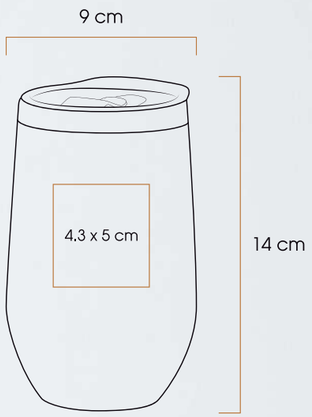

BEBIBLES

OTTAWA

Termo de acero inoxidable y plástico con capacidad de 400 ml. Tapa de rosca.

Código **03**

65402

Medidas: 18,8 x Ø 8,2 cm
Método de impresión: Tampografía, Grabado Láser
Área de impresión: 4,5 x 3 cm

ALASKA

Termo de acero inoxidable y plástico con capacidad de 400 ml. Tapa de rosca.

Código **07**

65300

Medidas: 17,3 x Ø 8,4 cm
Método de impresión: Tampografía, Grabado Láser
Área de impresión: 4,5 x 4 cm

BEBIBLES

ANKARA

Botella de aluminio y gancho para colgar con capacidad de 750ml.

Código	03	05	07	44
60194				

Medidas: 31,0 x Ø 7 cm
Método de impresión: Tampografía, Grabado Láser
Área de impresión: 4,3 x 5 cm

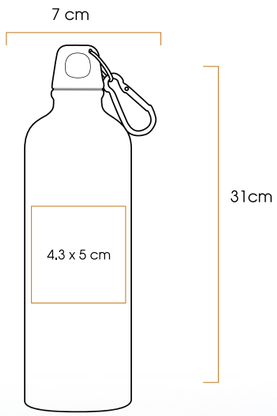

RIBE

Botella de aluminio con tapa anti derrames y soporte para cinturón con capacidad de 500 ml.

Código	03
60863	

Medidas: 21,8 x Ø 6,5 cm
Método de impresión: Grabado Láser
Área de impresión: 3,5 x 3,5 cm

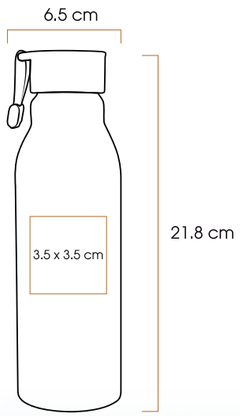

BEBIBLES

FERRANA

Termo de acero inoxidable y plástico con capacidad de 400 ml. Tapa de rosca.

Código **07**

63541

Medidas: 18,1 x Ø 9,2 cm
Método de impresión: Tampografía, Grabado Láser
Área de impresión: 4,8 x 5 cm

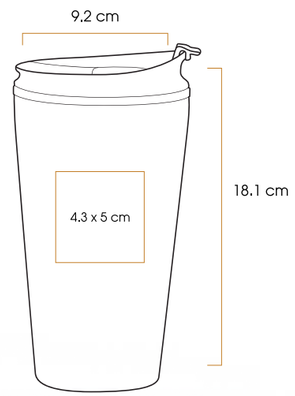

FERRANA COLOR

Termo de acero inoxidable y plástico con capacidad de 400 ml. Tapa de rosca.

Código **03** **04** **06**

63542

Medidas: 18,1 x Ø 9,2 cm
Método de impresión: Tampografía, Grabado Láser
Área de impresión: 4,8 x 5 cm

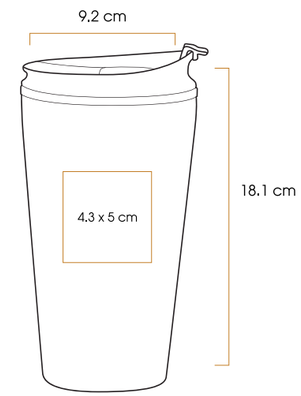

BEBIBLES

MONTENEGRO

Termo con doble pared de acero inoxidable con capacidad de 400ml. Tapa de rosca.

Código **03**

68799

Medidas: 20,0 x Ø 7,5 cm
Método de impresión: Tampografía, Grabado Láser
Área de impresión: 4,6 x 5 cm

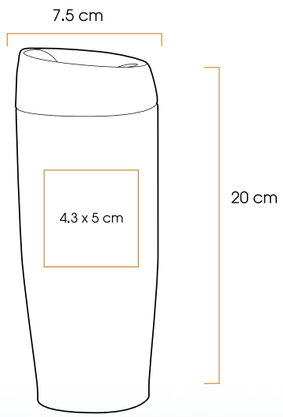

KODIAK

Termo hermético de acero inoxidable con tapón de rosca en forma de taza y capacidad de 600 ml.

Código **03**

60427

Medidas: 28,0 x Ø 7,2 cm
Método de impresión: Grabado Láser
Área de impresión: 4,3 x 5 cm

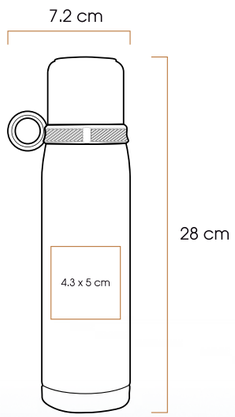

BEBIBLES

ALABAMA

Licorera de acero inoxidable con capacidad de 237 ml (8oz) y tapón de seguridad con rosca.

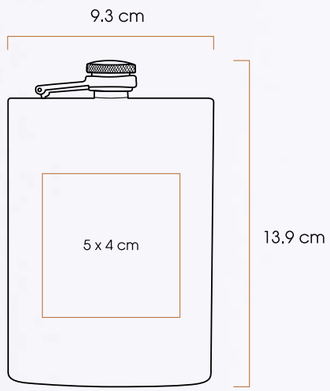

Código	**03**	**07**	**95**
60684			

Medidas: 13,9 x 9,3 x 2 cm
Método de impresión: Grabado Láser
Área de impresión: 5 x 4 cm

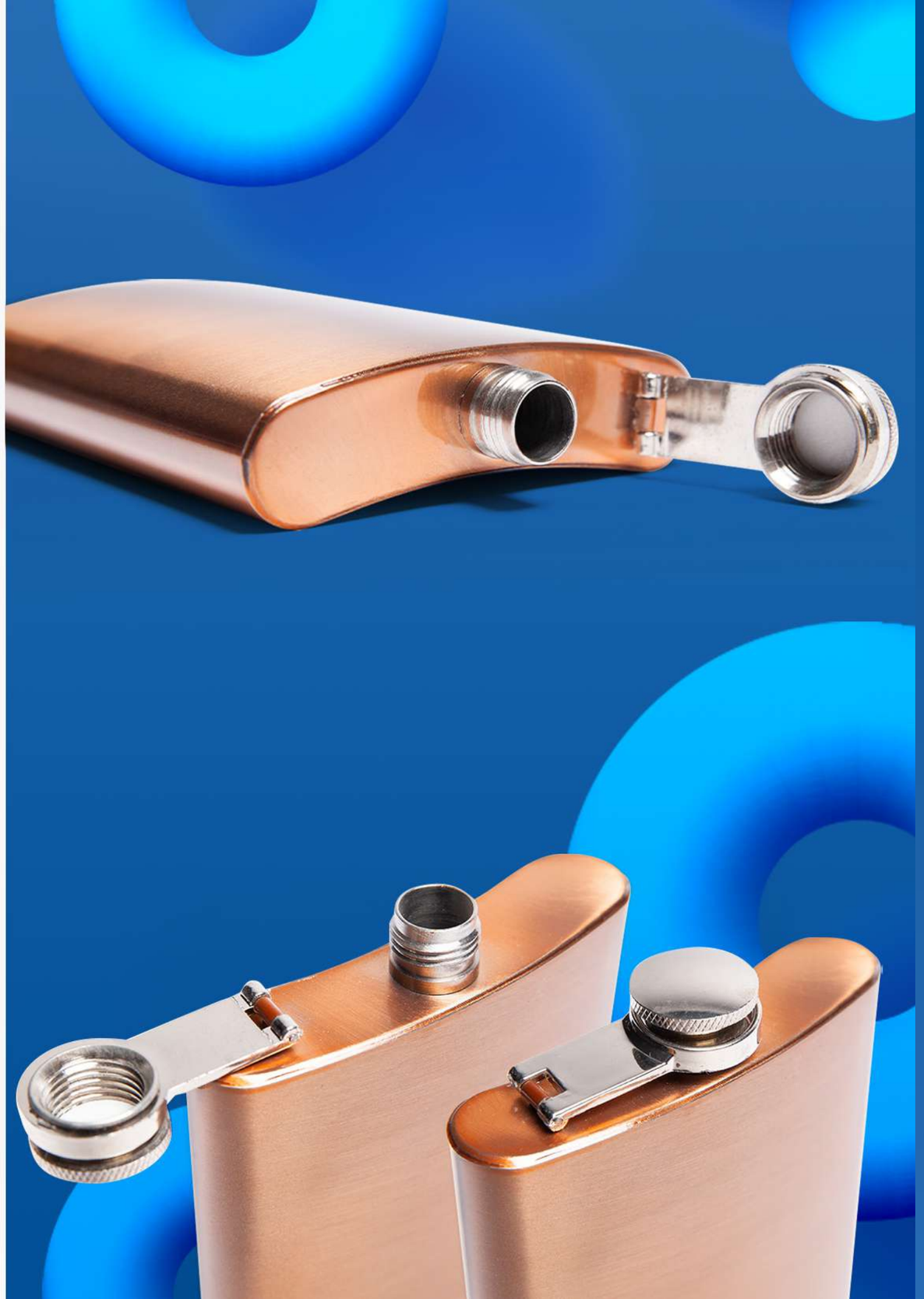

VARSOVIA

Termo de acero inoxidable y plástico con capacidad de 400 ml. Tapa de rosca.

Código **03**

60148

Medidas: 17,2 x Ø 8,2 cm
Método de impresión: Tampografía, Grabado Láser
Área de impresión: 4,5 x 4 cm

BEBIBLES

BOMBAY

Botella de acero inoxidable de doble pared insulada al vacío para mantener las bebidas frías o calientes por más horas. Terminado Arena o Acero. Tapa con cierre de rosca y agarradera. Capacidad de 650 ml. Certificación FDA.

Código **03** **07**

61297

Medidas: 25 x Ø 7,3 cm
Método de impresión: Tampografía, Grabado Láser
Área de impresión: 4,5 x 5 cm

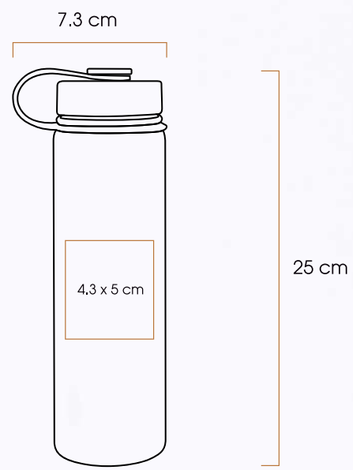

BEBIBLES

DAKAR

Termo de acero inoxidable de doble pared insulada al vacío. Terminado Arena o Acero, tapa con cierre de rosca con botón pulsador para abrir y cerrar de la cual puedes beber en 360°. Capacidad de 500 ml. Certificación FDA.

Código **03** **07** **77**

61296

Medidas: 20,2 x Ø 8,3 cm
Método de impresión: Tampografía, Grabado Láser
Área de impresión: 4,5 x 5 cm

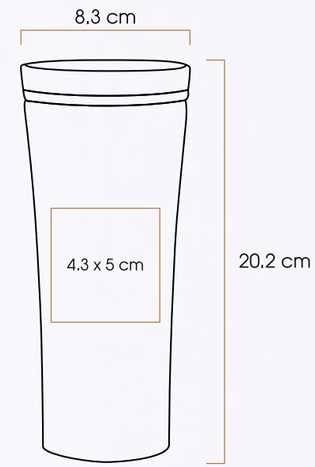

BEBIBLES

DUBLIN

Termo de acero inoxidable de doble pared insulada al vacío. Terminado Rubber y tapa con cierre de rosca con botón pulsador para abrir y cerrar. Capacidad de 450 ml. Certificación FDA.

Código **03** **04** **77**

61295

Medidas: 24,8 x Ø 7,5 cm
Método de impresión: Tampografía, Grabado Láser
Área de impresión: 4,5 x 5 cm

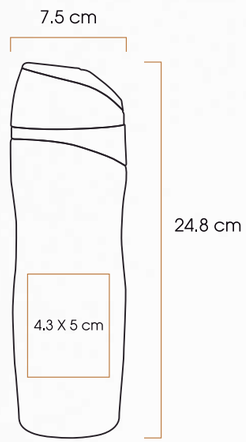

TORONTO

Botella de acero inoxidable de doble pared insulada al vacío para mantener las bebidas frías o calientes por más horas. Tapa con cierre de rosca y agarradera. Rosca para abrir la botella y hacer la función de un vaso. Capacidad de 750 ml. Certificación FDA.

Código **03** **07**

61294

Medidas: 27 x Ø 7,7 cm
Método de impresión: Tampografía, Grabado Láser
Área de impresión: 4,8 x 5 cm

BEBIBLES

DRESDE

Cilindro de plástico PET con terminado metálico con tapa de rosca anti derrames y capacidad de 1000 ml. Libre de BPA y certificación FDA.

Código	**03**	**04**	**05**	**07**
60178				

Medidas: 28,5 x Ø 7,5 cm
Método de impresión: Serigrafía
Área de impresión: 9 x 10 cm

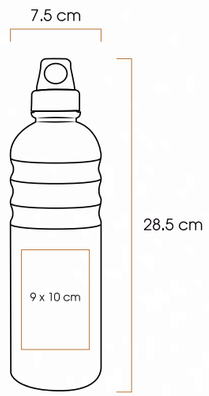

CAUCA

Vaso de plástico con tapa y capacidad de 475 ml.

Código	03	04	05	06	07	08	09	10	11	18	66	98
60159												

Medidas: 16 x Ø 9 cm
Método de impresión: Serigrafía, Tampografía
Área de impresión: 5 x 10 cm

BEBIBLES

CARTAGENA

Cilindro de plástico PET con tapa anti derrames y capacidad de 850 ml. Libre de BPA y certificación FDA.

Código	03	04	05	06	08	09	10	11	12
60171									

Medidas: 22 x Ø 8 cm
Método de impresión: Serigrafía
Área de impresión: 6 x 4,5 cm

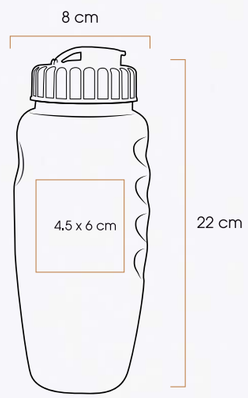

BEBIBLES

IBIZA

Cilindro de plástico PET con tapa anti derrames y capacidad de 750 ml.

Código	03	04	05	06	09	11	12
60210							

Medidas: 14,5 x Ø 6,8 cm
Método de impresión: Serigrafía
Área de impresión: 5 x 16 cm / 360°

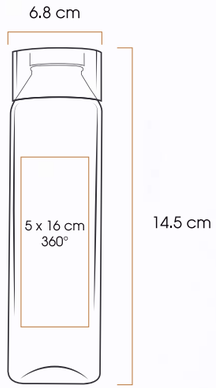

NIAGARA

Cilindro de plástico PET con tapa colgante anti derrames y capacidad de 1200 ml.

Código	03	04	05	06
60198				

Medidas: 24,0 x Ø 9,0 cm
Método de impresión: Serigrafía
Área de impresión: 7 x 14 cm

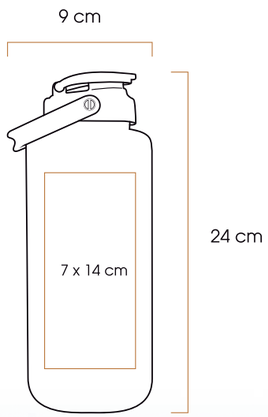

FLORIDA

Cilindro de plástico PET con tapa anti derrames y asa sujetadora, capacidad de 750 ml.

Código	03	04	05	08	09	10	12
60166							

Medidas: 22,0 x Ø 7,5 cm
Método de impresión: Serigrafía, Grabado Láser
Área de impresión: 6 x 9 cm

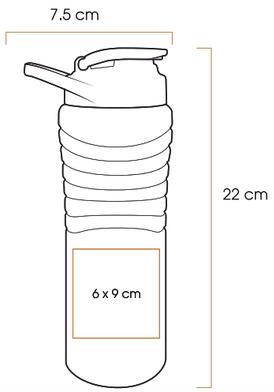

BEBIBLES

HAWAI

Cilindro de plástico PET con tapa anti derrames, capacidad de 750 ml.

Código	03	04	05	06	08	09	10	12
60169								

Medidas: 22,7 x Ø 7,5 cm
Método de impresión: Serigrafía
Área de impresión: 6 x 6 cm

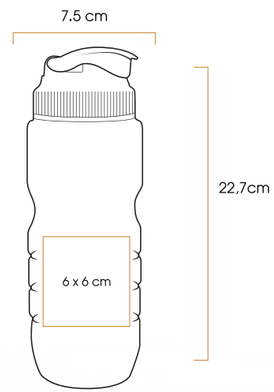

KIRBY

Cilindro de plástico PET con tapa colgante anti derrames, capacidad de 750 ml.

Código	03	04	05	08	09	10	12
60161							

Medidas: 23,2 x Ø 7 cm
Método de impresión: Serigrafía
Área de impresión: 5,5 x 16 cm / 360°

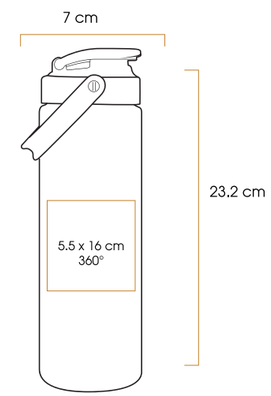

Línea COVID

GEL ANTIBACTERIAL

Gel antibacterial en botella de plástico, tapa flip top y capacidad de 60 ml.

Código **06**

80601

Medidas: 11 x Ø 3,1 cm
Método de impresión: Serigrafía
Área de impresión: 3 x 5,5 cm

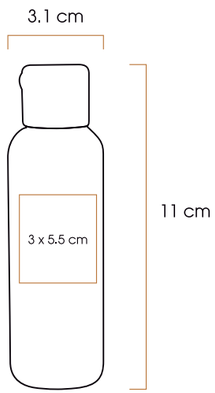

LÍNEA COVID

CUBREBOCAS TRICAPA

Cubrebocas 3 capas plisado, cosido con elástico de sujeción (blanco o negro) fabricado con tela no tejida.

Código **01**

80202

Medidas: 17 x 8 cm
Método de impresión: -
Área de impresión: -

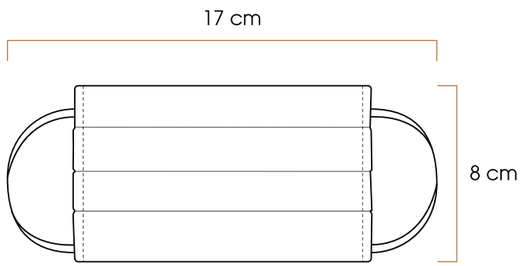

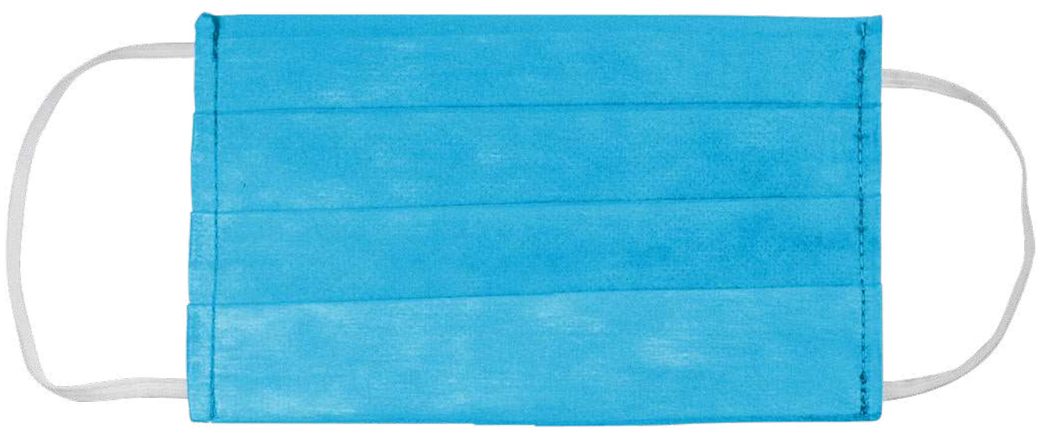

LÍNEA COVID

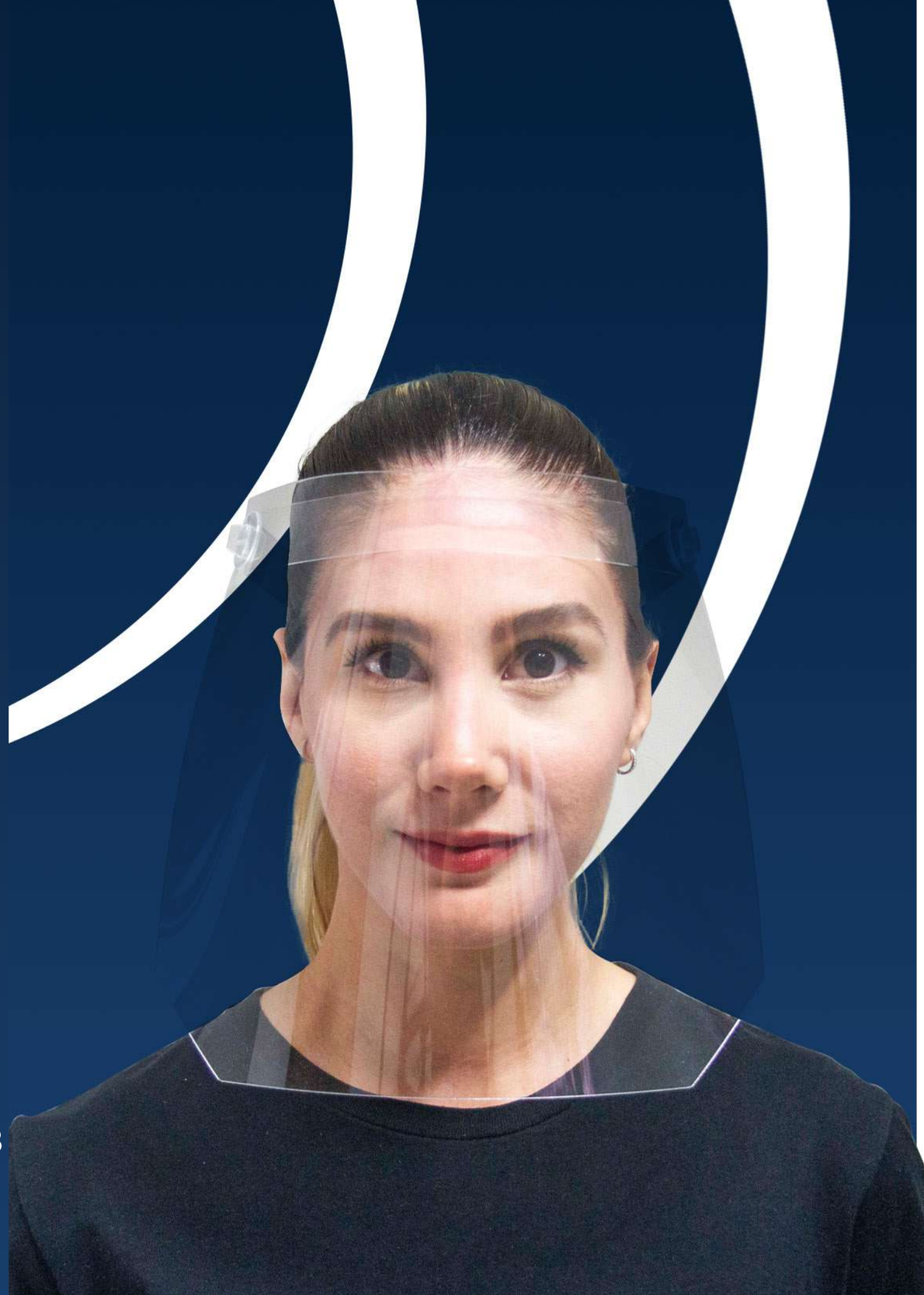

MASCARILLA PET G

Mascarilla ajustable de PET G Calibre 30, recomendada por la OMS como protección para reducir contagios.

Código **01**

80401

Medidas: 24 x 28 x 0,08 cm
Método de impresión: -
Área de impresión: -

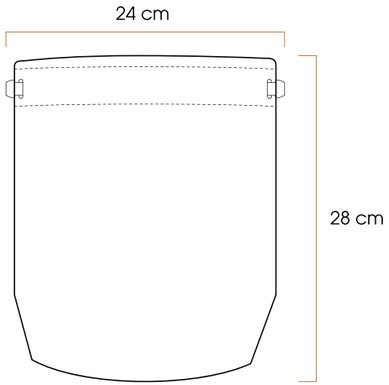

LÍNEA COVID

DRI FIT 2 CAPAS BASICO

Cubrebocas fabricado con 2 capas de tela, compuesta de 1 capa externa de tela con tecnología Dri Fit y otra capa de tela Dri Fit con filtro de microfibra.

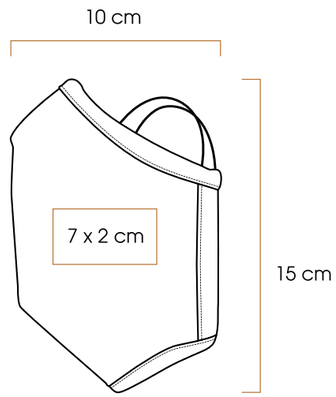

Código	**03**	**04**	**05**	**06**
80506				

Medidas: 22 x 15 cm
Método de impresión: Serigrafía, Sublimado
Área de impresión: 7 x 2 cm

DRI FIT 3 CAPAS

Cubrebocas fabricado con 3 capas de tela, compuesta de 2 capas externas de tela con tecnología Dri Fit y una capa intermedia de polipropileno hidrofóbico.

Código	03	04	05	06
80503				

Medidas: 20 x 15 cm
Método de impresión: Serigrafía, Sublimado
Área de impresión: 7 x 2 cm

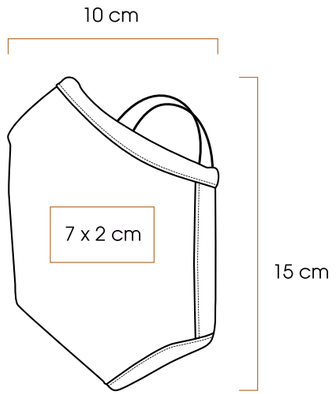

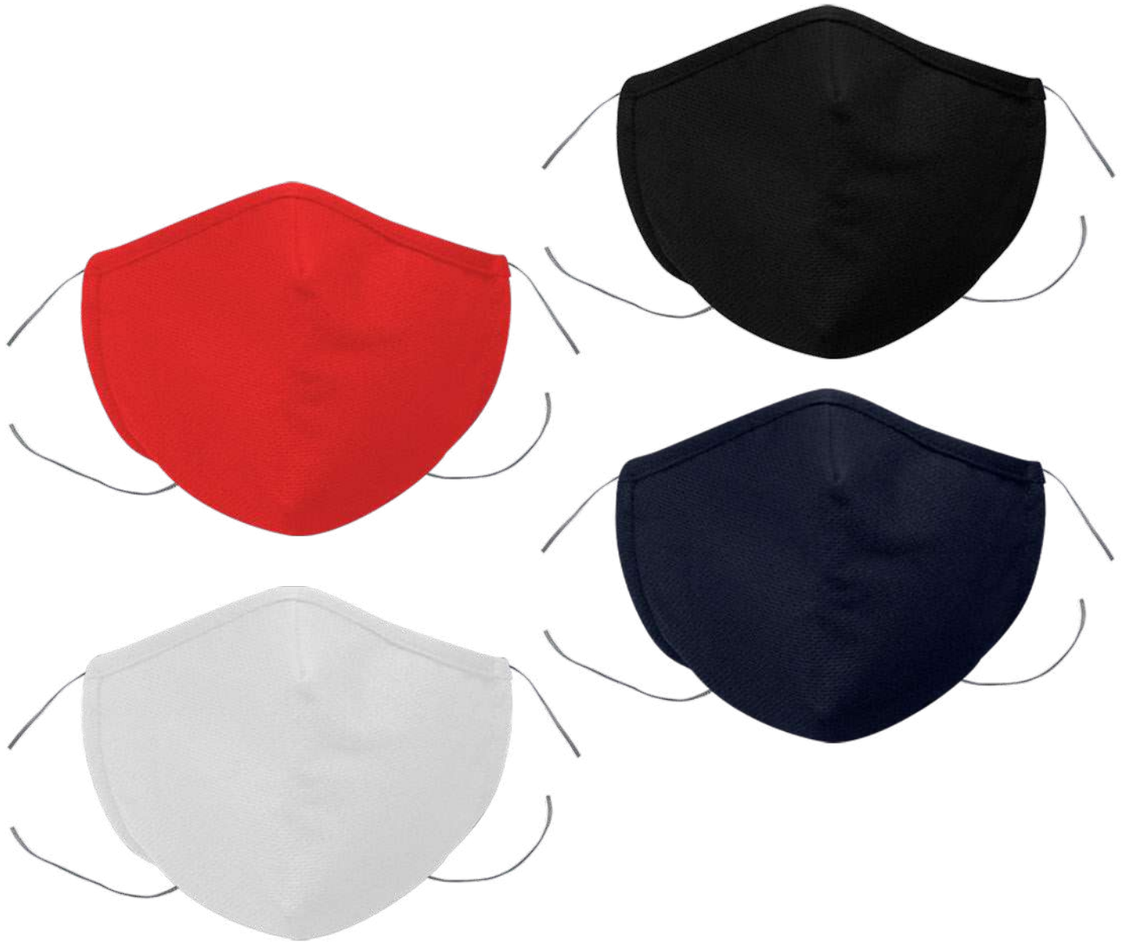

LÍNEA COVID

DRI FIT 5 CAPAS

Cubrebocas fabricado con 5 capas de tela, compuesta de 2 capas externas de tela con tecnología Dri Fit, que están reforzadas con entretela, y una capa intermedia de polipropileno hidrofóbico. TAMAÑOS: CH / M / G / XL

Código	03	04	05	06
80502				

Medidas: 22 x 15 cm
Método de impresión: Serigrafía, Sublimado
Área de impresión: 7 x 2 cm

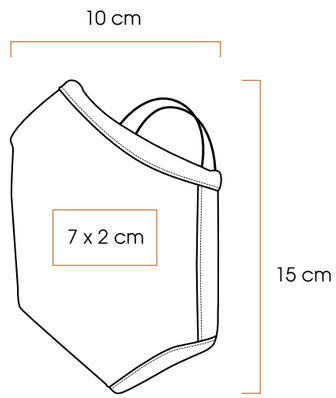

LÍNEA COVID

DRI-FIT 5 SUBLIMADO PLANTILLA

Cubrebocas SUBLIMADO fabricado con 5 capas de tela, compuesta de 2 capas externas de tela con tecnología Dri Fit, que están reforzadas con entretela, y una capa intermedia de polipropileno hidrofóbico.

Código

80508

Medidas: 20 x 15 cm
Método de impresión: Serigrafía, Sublimado
Área de impresión: 7 x 2 cm

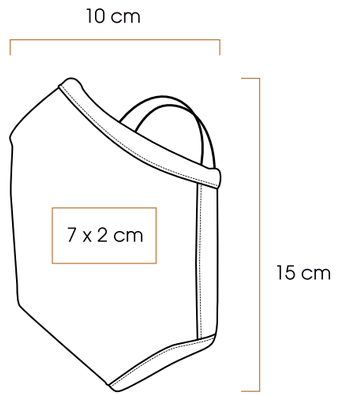

DISEÑO 1

DISEÑO 2

DISEÑO 3

DISEÑO 4

DISEÑO 5

DISEÑO 6

DISEÑO 7

DISEÑO 8

DISEÑO 9

DISEÑO 10

LÍNEA COVID

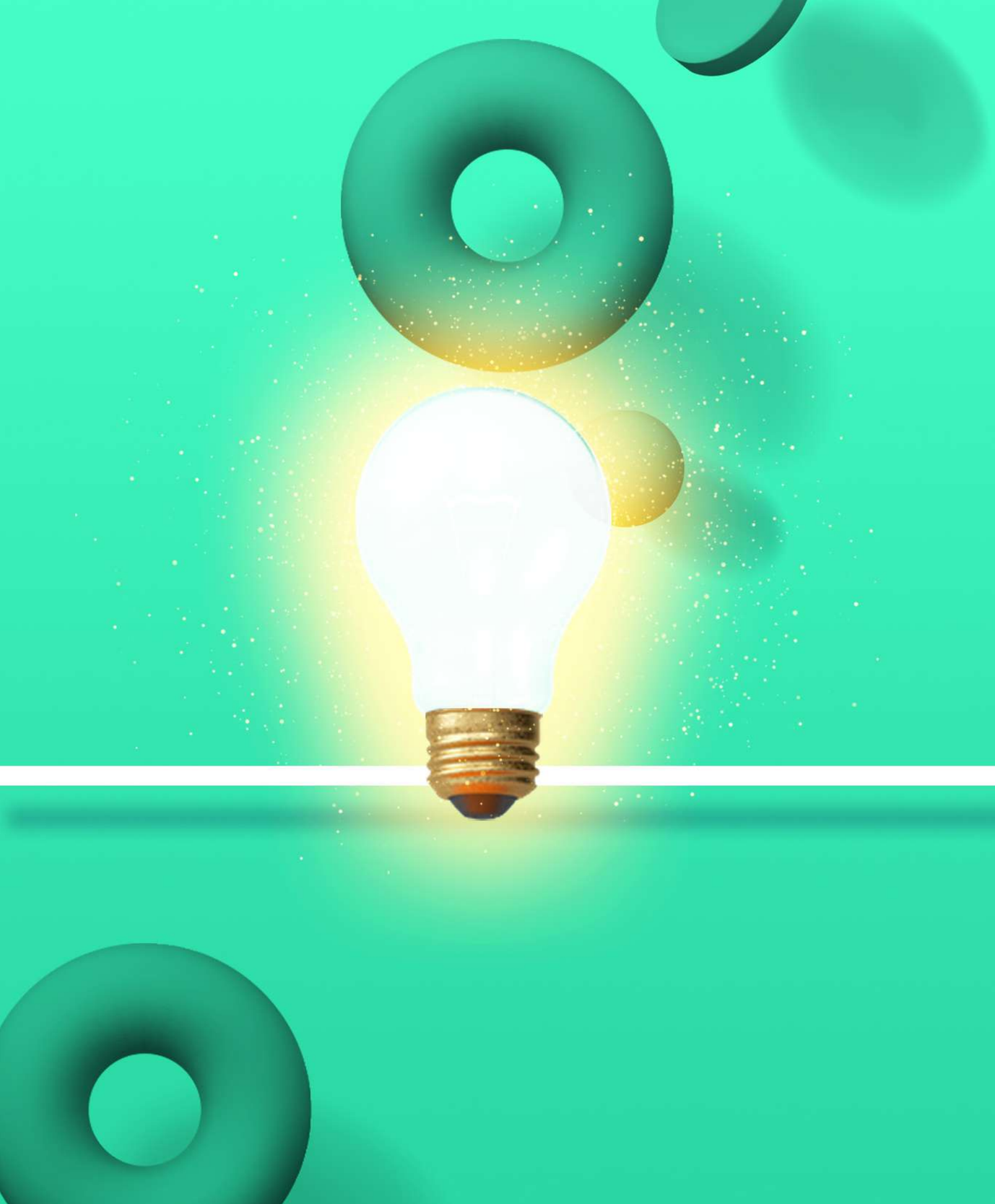

Proyecto Especial

BOLÍGAFOS

Deja que tu marca vaya a todos lados y personaliza el decorín que incluye un bolígrafo de plástico con función touch.

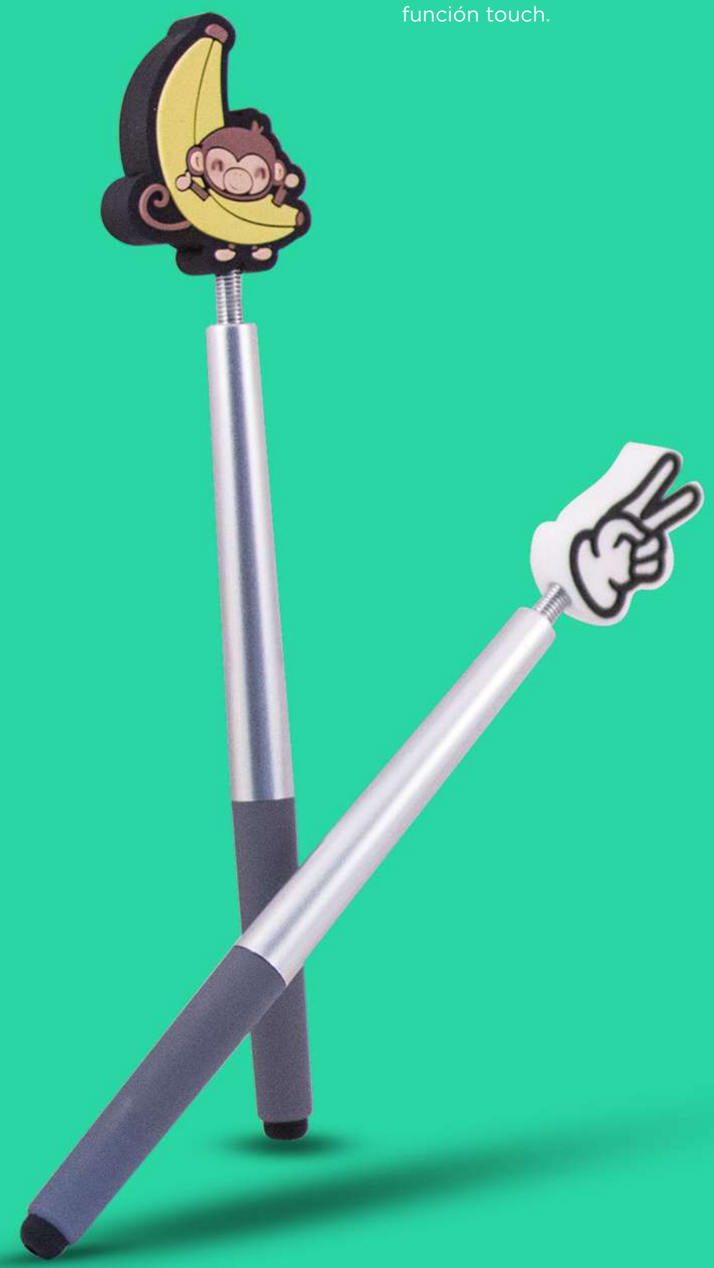

PROYECTO ESPECIAL

LLAVEROS

Personaliza completamente tu llavero, un promocional indispensable para cualquier marca. Puedes elegirlo en 2D o en 3D en gran variedad de formas y colores.

PROYECTO ESPECIAL

PARCHE

Úsalo en textiles como mochilas, ropa, gorras y dale un toque único a tu marca. Disponible en 2D en gran cantidad de formas, tamaños y colores.

PROYECTO ESPECIAL

USB

Refleja al 100% el logotipo de tu empresa en una USB en 2D o 3D. Elige la forma que más te agrade y regala un promocional completamente original.

PROYECTO ESPECIAL

Outlet

VIGO

Bolígrafo plástico con pulsador en diversos colores.

Código	05	08	09	10
18656				

Medidas: 14,0 x Ø 0,8 cm
Método de impresión: Serigrafía
Área de impresión: 5 x 0,8 cm

LUGO

Bolígrafo plástico con clip curvado de colores.

Código	05	08	09
17902			

Medidas: 14,0 x Ø 1,2 cm
Método de impresión: Serigrafía
Área de impresión: 5 x 1,2 cm

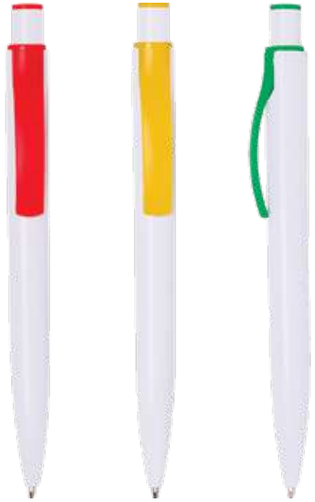

DIJON

Bolígrafo de plástico con acabados en plata y función touch.

Código	07
13296	

Medidas: 14,8 x Ø 1,2 cm
Método de impresión: Serigrafía
Área de impresión: 5 x 1 cm

SAMARA

Bolígrafo plástico con grip de colores.

Código	05	08	10	12
11681				

Medidas: 14,0 x Ø 1,3 cm
Método de impresión: Tampografía
Área de impresión: 3,5 x 1 cm

OUTLET

BLED

USB 2,0 Memoria metálica con capacidad de 8GB.

Código	04	05
UA102		

Medidas: 5,7 x 1,8 x 0,8 cm
Método de impresión: Grabado Láser
Área de impresión: 2,8 x 0,7 cm

BARCELONA

Vaso de plástico PP con doble pared y capacidad de 250ml.

Código	04	05
60160		

Medidas: 14,5 x Ø 7,0 cm
Método de impresión: Tampografía
Área de impresión: 3,5 x 3,5 cm

FINGER POINT

Bolígrafo plástico y clip en forma de dedo apuntador en gran variedad de colores.

Código	03	04	05	08	09	10	12
14443							

Medidas: 13,4 X Ø1,1 cm
Método de impresión: Serigrafía
Área de impresión: 4,5 X 1,2 cm

OSLO

Bolígrafo plástico con aplicaciones de colores transparentes.

Código	05
17922	

Medidas: 14,5 x Ø 0,8 cm
Método de impresión: Serigrafía
Área de impresión: 5 x 0,8 cm

OUTLET

BOSTON

Bolígrafo de plástico con pulsador y función touch.

Código	04	05	07
18882			

Medidas: 14,0 x Ø0,9 cm
Método de impresión: Serigrafía
Área de impresión: 4 x 0,7 cm

TOLEDO

Bolígrafo plástico con mecanismo de giro y aplicaciones de colores.

Código	05	08	10	12	99
13061					

Medidas: 14,0 x Ø 1,2 cm
Método de impresión: Serigrafía
Área de impresión: 4 x 0,8 cm

VICHY

Bolígrafo plástico translúcido con clip blanco. Tinta azul.

Código	03	04	05	08	09	10	11
10068							

Medidas: 14,5 x Ø 1,0 cm
Método de impresión: Serigrafía
Área de impresión: 4 X 0,6 cm

SOCHI

Bolígrafo plástico de colores sólidos con aplicaciones en negro.

Código	04	05	11	12
11698				

Medidas: 14,0 x Ø 1,3 cm
Método de impresión: Tampografía
Área de impresión: 3,5 x 1 cm

OUTLET

BURGOS

Bolígrafo plástico translúcido y zona de sujeción de caucho.

Código	04	05	09	66
13289				

Medidas: 14,5 x Ø 1,1 cm
Método de impresión: Serigrafía
Área de impresión: 4 x 1 cm

CABO

Cilindro de plástico PET con tapa anti derrames y capacidad de 900 ml.

Código	05	09	11	12
60172				

Medidas: 22,9 x Ø 7,5 cm
Método de impresión: Serigrafía
Área de impresión: 5,5 x 16 cm / 360°

PEKIN

Cargador de USB con una conexión para el automóvil.

Código	06
28863	

Medidas: 5,5 x Ø 2,4 cm
Método de impresión: Serigrafía, Tampografía
Área de impresión: 2 x 1 cm

TOKIO

Cargador de USB con dos conexiones para el automóvil.

Código	06
23327	

Medidas: 6,0 x Ø 3,1 cm
Método de impresión: Serigrafía, Tampografía
Área de impresión: 2 x 1 cm

OUTLET

BRUJAS

Linterna llavero metálico con 3 LEDs.

Código	03	04
98859		

Medidas: 11,0 x 2,4 x 1,5 cm
Método de impresión: Tampografía, Grabado Láser
Área de impresión: 2 x 0,7 cm

SMILE HANDS MOCHILAS

Mochila con diseños de SMILE HANDS fabricada en microfibra con detalles en el cierre y efecto de 3D en la mano.

Código	04	05	09	10	12
64445					

Medidas: 31,0 x 17,0 x 45,0 cm
Método de impresión: Serigrafía, Bordado
Área de impresión: 10 x 8 cm

SMILE HANDS MALETAS

Maleta deportiva con diseño de SMILE HANDS fabricada en microfibra con detalles en el cierre y efecto de 3D en la mano.

Código	04	05	09	12
64444				

Medidas: 55,0 x 34,0 x 29,0 cm
Método de impresión: Serigrafía, Bordado
Área de impresión: 20 x 10 cm

MALIBU

Gafas de sol con montura de plástico y filtro UV 400 certificado.

Código	03	04	05	06
58758				

Medidas: 14,15 x 14,5 x 5,0 cm
Método de impresión: Serigrafía, Tampografía
Área de impresión: 4 x 0,7 cm

OUTLET

FEZ

Audífonos Bluetooth con botones reguladores de volumen, cable cargador USB y estuche.

Código **06**

30471

Medidas: 3,0 x Ø 8,8 cm
Método de impresión: Serigrafía, Tampografía
Área de impresión: 3,5 x 3,5 cm

MARLY

Bolígrafo de aluminio con mecanismo de giro.

Código **05**

12724

Medidas: 13,6 x Ø 1,2 cm
Método de impresión: Serigrafía, Grabado Láser
Área de impresión: 4 x 0,6 cm

SIENA

Linterna de aluminio con 9 LEDs. No incluye las 3 baterías AAA.

Código **05**

81904

Medidas: 8,8 x Ø 2,5 cm
Método de impresión: Grabado Láser
Área de impresión: 2,5 x 1 cm

MOSCU

Bolígrafo plástico transparente con grip de colores.

Código **08** **10**

11682

Medidas: 14,0 x Ø 1,3 cm
Método de impresión: Tampografía
Área de impresión: 3,5 X 1 cm

OUTLET

SYDNEY

Cilindro de plástico PP traslucido con tapa anti derrames y capacidad de 600 ml.

Código **05**

60155

Medidas: 20,5 x Ø 6,8 cm
Método de impresión: Serigrafía, Tampografía
Área de impresión: 4,5 x 5 cm

EDMONTON

Bolígrafo plástico equipado con luz LED y función touch. Incluye batería.

Código **03**

18787

Medidas: 12,5 x Ø 1,0 cm
Método de impresión: Serigrafía
Área de impresión: 4 X 0,7 cm

MAXA MÉXICO

* Las especificaciones están sujetas a cambios y mejoras sin previo aviso.

* Las áreas, técnicas de impresión y grabado que se muestran en este catálogo son recomendaciones. La aplicación de cualquier técnica de impresión, grabado, etc. son responsabilidad de quien lo realiza.

* Los logotipos y marcas utilizadas en las imágenes presentadas en este catálogo, son únicamente con fines ilustrativos. MACMA MÉXICO, no cuenta con los derechos del uso de marcas, por lo que dichas referencias comerciales pertenecen a sus propietarios y no pueden ser utilizadas sin el consentimiento escrito de su dueño.

* Los dispositivos que se muestran en este catálogo son sólo de referencia de uso; los productos se suministran excluyendo estos dispositivos.

* El producto y colores aquí presentado pueden variar por cuestiones de producción.

* Este catálogo no debe ser reproducido en su totalidad o parcialidad sin previo aviso o consentimiento por escrito.

* Los diseños y/o usos de los productos de este catálogo pueden estar patentados por MACMA MÉXICO. La reproducción de los mismos con cualquier propósito queda totalmente prohibida.

MAXA

MÉXICO